Manuel d'installation

Daikin Altherma – Bibloc basse température

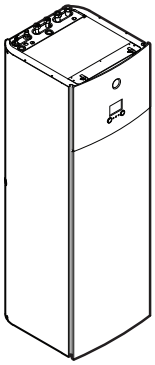

EHVH04S23DAV(G)
EHVH08S23DAV(G)

CE - DECLARATION-OF-CONFORMITY
CE - KONFORMITÄTSERKLÄRUNG
CE - DECLARATION-DE-CONFORMITE
CE - CONFORMITEITSVERKLARING

CE - DECLARACION-DE-CONFORMIDAD
CE - DICHIARAZIONE-DI-CONFORMITA
CE - ΔΗΛΩΣΗ ΣΥΜΜΟΡΦΩΣΗΣ

CE - DECLARAÇÃO-DE-CONFORMIDADE
CE - ЗАЯВЛЕНИЕ-О-СООТВЕТСТВИИ
CE - OVERENSSTEMMELSESERKLÆRING
CE - FÖRSÄKRAN-OM-ÖVERENSTÄMMELSE

CE - ERKLÆRING OM-SAMSVAR
CE - ILMOITUS-YHDENMUKAISUUDESTA
CE - PROHLÁŠENÍ-O-SHODĚ

CE - IZJAVA-O-USKLAĐENOSTI
CE - MEGFELELŐSÉGI-NYILATKOZAT
CE - DEKLARACJA-ZGODNOŚCI
CE - DECLARAŢIE-DE-CONFORMITATE

CE - IZJAVA O SKLADNOSTI
CE - VASTAVUSDEKLARATSIOON
CE - ДЕКЛАРАЦИЯ-ЗА-СЪОТВЕТСТВИЕ

CE - ATITIKTIES-DEKLARACIJA
CE - ATBILSTĪBAS-DEKLARĀCIJA
CE - VYHLÁSENIE-ZHODY
CE - UYGUNLUK-BEYANI

Daikin Europe N.V.

01 declares under its sole responsibility that the equipment to which this declaration relates:
02 erklärt auf seine alleinige Verantwortung daß die Ausrüstung für die diese Erklärung bestimmt ist:
03 déclare sous sa seule responsabilité que l'équipement visé par la présente déclaration:
04 verklaart hierbij op eigen exclusieve verantwoordelijkheid dat de apparatuur waarop deze verklaring betrekking heeft:
05 declara bajo su única responsabilidad que el equipo al que hace referencia la declaración:
06 dichiara sotto la propria responsabilità che gli apparecchi a cui è riferita questa dichiarazione:
07 δηλώνει με αποκλειστική της ευθύνη ότι ο εξοπλισμός στον οποίο αναφέρεται η παρούσα δήλωση:
08 declara sob sua exclusiva responsabilidade que os equipamentos a que esta declaração se refere:
09 заявляет, исключительно под свою ответственность, что оборудование, к которому относится настоящее заявление:
10 erklærer under eneansvarlig, at udstyret, som er omfattet af denne erklæring:
11 deklarerar i egenskap av huvudansvarig, att utrustningen som berörs av denna deklaration innebär att:
12 erklærer et fullstendig ansvar for at det utstyr som berøres av denne deklarasjon innebærer at:
13 ilmoittaa yksinomaan omalla vastuullaan, että tämän ilmoituksen tarkoittamat laitteet
14 prohlašuje ve své plné odpovědnosti, že zařízení, k němuž se toto prohlášení vztahuje:
15 izjavljuje pod isključivo vlastitom odgovornošću da oprema na koju se ova izjava odnosi:
16 teljes felelőssége tudatában kijelenti, hogy a berendezések, melyekre e nyilatkozat vonatkozik:
17 deklaruje na własną i wyłączną odpowiedzialność, że urządzenia, których ta deklaracja dotyczy:
18 declară pe proprie răspundere că echipamentele la care se referă această declaraţie:
19 z vso odgovornostjo izjavlja, da je oprema naprav, na katero se izjava nanaša:
20 kinnitab oma täielikul vastutusel, et käesoleva deklaratsiooni alla kuuluv varustus:
21 декларира на своя отговорност, че оборудването, за което се отнася тази декларация:
22 visiška savo atsakomybe skelbia, kad įranga, kuriai taikoma ši deklaracija:
23 ar pilnu atbildību apliecina, ka tālāk aprakstītās iekārtas, uz kurām attiecas šī deklarācija:
24 vyhlasuje na vlastnú zodpovednosť, že zariadenie, na ktoré sa vzťahuje toto vyhlásenie:
25 tamamen kendi sorumluluğunda olmak üzere bu bildirinin ilgili olduğu donanımının aşağıdaki gibi olduğunu beyan eder:

EHVH04S23DAV*, EHVH08S23DAV*,

* = , , G

01 are in conformity with the following standard(s) or other normative document(s), provided that these are used in accordance with our instructions:
02 der/den folgenden Norm(en) oder einem anderen Normdokument oder -dokumenten entspricht/entsprechen, unter der Voraussetzung, daß sie gemäß unseren Anweisungen eingesetzt werden:
03 sont conformes à la/aux norme(s) ou autre(s) document(s) normatif(s), pour autant qu'ils soient utilisés conformément à nos instructions:
04 conform de volgende norm(en) of één of meer andere bindende documenten zijn, op voorwaarde dat ze worden gebruikt overeenkomstig onze instructies:
05 están en conformidad con la(s) siguiente(s) norma(s) u otro(s) documento(s) normativo(s), siempre que sean utilizados de acuerdo con nuestras instrucciones:
06 sono conformi al(i) seguente(i) standard(s) o altro(i) documento(i) a carattere normativo, a patto che vengano usati in conformità alle nostre istruzioni:
07 είναι σύμφωνα με το(α) ακόλουθο(α) πρότυπο(α) ή άλλο έγγραφο(α) κανονισμών, υπό την προϋπόθεση ότι χρησιμοποιούνται σύμφωνα με τις οδηγίες μας:
08 estão em conformidade com a(s) seguinte(s) norma(s) ou outro(s) documento(s) normativo(s), desde que estes sejam utilizados de acordo com as nossas instruções:
09 соответствуют следующим стандартам или другим нормативным документам, при условии их использования согласно нашим инструкциям:
10 overholder følgende standard(er) eller andet/andre retningsgivende dokument(er), forudsat at disse anvendes i henhold til vore instrukser:
11 respektive utrustning är utförd i överensstämmelse med och följer följande standard(er) eller andra normgivande dokument, under förutsättning att användning sker i överensstämmelse med våra instruktioner:
12 respektive utstyr er i overensstemmelse med følgende standard(er) eller andre normgivende dokument(er), under forutsetning av at disse brukes i henhold til våre instrukser:
13 vastaavat seuraavien standardien ja muiden ohjeellisten dokumenttien vaatimuksia edellyttäen, että niitä käytetään ohjeidemme mukaisesti:
14 za předpokladu, že jsou využívány v souladu s našimi pokyny, odpovídají následujícím normám nebo normativním dokumentům:
15 u skladu sa slijedećim standardom(ima) ili drugim normativnim dokumentom(ima), uz uvjet da se oni koriste u skladu s našim uputama:
16 megfelelnek az alábbi szabvány(ok)nak vagy egyéb irányadó dokumentum(ok)nak, ha azokat előírás szerint használják:
17 spełniają wymogi następujących norm i innych dokumentów normalizacyjnych, pod warunkiem że używane są zgodnie z naszymi instrukcjami:
18 sunt în conformitate cu următorul (următoarele) standard(e) sau alt(e) document(e) normativ(e), cu condiţia ca acestea să fie utilizate în conformitate cu instrucţiunile noastre:
19 skladni z naslednjimi standardi in drugimi normativi, pod pogojem, da se uporabljajo v skladu z našimi navodili:
20 on vastavuses järgmis(t)e standardi(te)ga või teiste normatiivsete dokumentidega, kui neid kasutatakse vastavalt meie juhenditele:
21 съответстват на следните стандарти или други нормативни документи, при условие, че се използват съгласно нашите инструкции:
22 atitinka žemiau nurodytus standartus ir (arba) kitus norminius dokumentus su sąlyga, kad yra naudojami pagal mūsų nurodymus:
23 tad, ja lietoti atbilstoši ražotāja norādījumiem, atbilst sekojošiem standartiem un citiem normatīviem dokumentiem:
24 sú v zhode s nasledovnou(ými) normou(ami) alebo iným(i) normatívnym(i) dokumentom(ami), za predpokladu, že sa používajú v súlade s našim návodom:
25 ürünün, talimatlarımıza göre kullanılması koşuluyla aşağıdaki standartlar ve norm belirten belgelerle uyumludur:

EN60335-2-40,

01 following the provisions of:
02 gemäß den Vorschriften der:
03 conformément aux stipulations des:
04 overeenkomstig de bepalingen van:
05 siguiendo las disposiciones de:
06 secondo le prescrizioni per:
07 με τήρηση των διατάξεων των:
08 de acordo com o previsto em:
09 в соответствии с положениями:
10 under iagttagelse af bestemmelserne i:
11 enligt villkoren i:
12 gitt i henhold til bestemmelsene i:
13 noudattaen määräyksiä:
14 za dodržení ustanovení předpisu:
15 prema odredbama:
16 követi a(z):
17 zgodnie z postanowieniami Dyrektyw:
18 în urma prevederilor:
19 ob upoštevanju določb:
20 vastavalt nõuetele:
21 съгласно клаузите на:
22 laikantis nuostatų, pateikiamų:
23 ievērojot prasības, kas noteiktas:
24 održiavajúc ustanovenia:
25 bunun koşullarına uygun olarak:

Low Voltage 2014/35/EU
Electromagnetic Compatibility 2014/30/EU *

01 Directives, as amended.
02 Direktiven, gemäß Änderung.
03 Directives, telles que modifiées.
04 Richtlijnen, zoals geamendeerd.
05 Directivas, según lo enmendado.
06 Direttive, come da modifica.
07 Οδηγιών, όπως έχουν τροποποιηθεί.
08 Directivas, conforme alteração em.
09 Директив со всеми поправками.
10 Direktiver, med senere ændringer.
11 Direktiv, med företagna ändringar.
12 Direktiver, med foretatte endringer.
13 Direktiivejä, sellaisina kuin ne ovat muutettuina.
14 v platném znění.
15 Smjernice, kako je izmijenjeno.
16 irányelv(ek) és módosításaik rendelkezéseit.
17 z późniejszymi poprawkami.
18 Directivelor, cu amendamentele respective.
19 Direktive z vsemi spremembami.
20 Direktiivid koos muudatustega.
21 Директиви, с техните изменения.
22 Direktyvose su papildymais.
23 Direktīvās un to papildinājumos.
24 Smernice, v platnom znení.
25 Değiştirilmiş halleriyle Yönetmelikler.

01 **Note*** as set out in <A> and judged positively by <B> according to the **Certificate <C>**.
02 **Hinweis*** wie in <A> aufgeführt und von <B> positiv beurteilt gemäß **Zertifikat <C>**.
03 **Remarque*** tel que défini dans <A> et évalué positivement par <B> conformément au **Certificat <C>**.
04 **Bemerk*** zoals vermeld in <A> en positief beoordeeld door <B> overeenkomstig **Certificaat <C>**.
05 **Nota*** como se establece en <A> y es valorado positivamente por <B> de acuerdo con el **Certificado <C>**.
06 **Nota*** delineato nel <A> e giudicato positivamente da <B> secondo il **Certificato <C>**.
07 **Σημείωση*** όπως καθορίζεται στο <A> και κρίνεται θετικά από το <B> σύμφωνα με το **Πιστοποιητικό <C>**.
08 **Nota*** tal como estabelecido em <A> e com o parecer positivo de <B> de acordo com o **Certificado <C>**.
09 **Примечание*** как указано в <A> и в соответствии с положительным решением <B> согласно **Свидетельству <C>**.
10 **Bemærk*** som anført i <A> og positivt vurderet af <B> i henhold til **Certifikat <C>**.
11 **Information*** enligt <A> och godkänts av <B> enligt **Certifikatet <C>**.
12 **Merk*** som det fremkommer i <A> og gjennom positiv bedømmelse av <B> ifølge **Sertifikat <C>**.
13 **Huom*** jotka on esitetty asiakirjassa <A> ja jotka <B> on hyväksynyt **Sertifikaatin <C>** mukaisesti.
14 **Poznámka*** jak bylo uvedeno v <A> a pozitivně zjištěno <B> v souladu s **osvědčením <C>**.
15 **Napomena*** kako je izloženo u <A> i pozitivno ocijenjeno od strane <B> prema **Certifikatu <C>**.
16 **Megjegyzés*** a(z) <A> alapján, a(z) <B> igazolta a megfelelést, a(z) **<C> tanúsítvány** szerint.
17 **Uwaga*** zgodnie z dokumentacją <A>, pozytywną opinią <B> i **Świadectwem <C>**.
18 **Notă*** aşa cum este stabilit în <A> şi apreciat pozitiv de <B> în conformitate cu **Certificatul <C>**.
19 **Opomba*** kot je določeno v <A> in odobreno v strani <B> v skladu s **certifikatom <C>**.
20 **Märkus*** nagu on näidatud dokumendis <A> ja heaks kiidetud <B> järgi vastavalt **sertifikaadile <C>**.
21 **Забележка*** както е изложено в <A> и оценено положително от <B> съгласно **Сертификата <C>**.
22 **Pastaba*** kaip nustatyta <A> ir kaip teigiamai nuspręsta <B> pagal **Sertifikatą <C>**.
23 **Piezīmes*** kā norādīts <A> un atbilstoši <B> pozitīvajam vērtējumam saskaņā ar **sertifikātu <C>**.
24 **Poznámka*** ako bolo uvedené v <A> a pozitívne zistené <B> v súlade s **osvedčením <C>**.
25 **Not*** <A>'da belirtildiği gibi ve <C> **Sertifikasına** göre <B> tarafından olumlu olarak değerlendirildiği gibi.

<A>	DAIKIN.TCF.034/09-2017
<B>	DEKRA (NB0344)
<C>	2192529.0551-EMC

3P507286-5

DAIKIN

Shigeki Morita
Director
Ostend, 2nd of October 2017

DAIKIN EUROPE N.V.
Zandvoordestraat 300, B-8400 Oostende, Belgium

Table des matières

1 À propos de la documentation 3
1.1 À propos du présent document ... 3
2 À propos du carton 4
2.1 Unité intérieure ... 4
2.1.1 Retrait des accessoires de l'unité intérieure ... 4
2.1.2 Manipulation de l'unité intérieure ... 4
3 Préparation 4
3.1 Préparation du lieu d'installation ... 4
3.1.1 Exigences pour le lieu d'installation de l'unité intérieure ... 4
3.2 Préparation de la tuyauterie d'eau ... 7
3.2.1 Vérification du débit et du volume d'eau ... 7
3.3 Préparation du câblage électrique ... 7
3.3.1 Vue d'ensemble des connexions électriques pour les actionneurs externes et internes ... 7
4 Installation 7
4.1 Ouverture des unités ... 7
4.1.1 Ouverture de l'unité intérieure ... 7
4.1.2 Ouverture du couvercle du coffret électrique de l'unité intérieure ... 8
4.1.3 Abaissement du coffret électrique sur l'unité intérieure ... 8
4.2 Montage de l'unité intérieure ... 9
4.2.1 Installation de l'unité intérieure ... 9
4.2.2 Raccordement du flexible d'évacuation au drain ... 9
4.3 Raccordement de la tuyauterie de réfrigérant ... 10
4.3.1 Raccordement de la tuyauterie de réfrigérant à l'unité intérieure ... 10
4.4 Raccordement de la tuyauterie d'eau ... 10
4.4.1 Raccordement de la tuyauterie d'eau ... 10
4.4.2 Raccordement de la tuyauterie de recirculation ... 11
4.4.3 Remplissage du circuit d'eau ... 11
4.4.4 Remplissage du ballon d'eau chaude sanitaire ... 11
4.4.5 Isolation de la tuyauterie d'eau ... 11
4.5 Raccordement du câblage électrique ... 11
4.5.1 Raccordement du câblage électrique sur l'unité intérieure ... 11
4.5.2 Raccordement de l'alimentation électrique principale ... 12
4.5.3 Raccordement de la vanne d'arrêt ... 13
4.5.4 Raccordement des compteurs électriques ... 13
4.5.5 Raccordement de la pompe à eau chaude sanitaire ... 13
4.5.6 Raccordement de la sortie alarme ... 13
4.5.7 Raccordement de la sortie de MARCHE/ARRÊT du chauffage ... 13
4.5.8 Raccordement du basculement vers la source de chaleur externe ... 13
4.5.9 Raccordement des entrées numériques de consommation électrique ... 14
4.5.10 Raccordement du thermostat de sécurité (contact normalement fermé) ... 14
4.5.11 Raccordement de l'alimentation électrique du chauffage anti-légionellose ... 14
4.6 Finalisation de l'installation de l'unité intérieure ... 15
4.6.1 Fermeture de l'unité intérieure ... 15
5 Configuration 15
5.1 Vue d'ensemble: configuration ... 15
5.1.1 Accès aux commandes les plus utilisées ... 15
5.2 Assistant de configuration ... 16
5.2.1 Assistant de configuration: langue ... 16
5.2.2 Assistant de configuration: heure et date ... 16
5.2.3 Assistant de configuration: système ... 16
5.2.4 Assistant de configuration: chauffage d'appoint ... 17
5.2.5 Assistant de configuration: zone principale ... 18
5.2.6 Assistant de configuration: zone secondaire ... 19
5.2.7 Écran détaillé avec courbe de la loi d'eau ... 19
5.2.8 Assistant de configuration: ballon ... 20
5.3 Menu des réglages ... 20
5.3.1 Zone principale ... 20
5.3.2 Zone secondaire ... 20
5.3.3 Informations ... 20
5.4 Structure de menus: vue d'ensemble des réglages installateur ... 21
6 Mise en service 22
6.1 Liste de contrôle avant la mise en service ... 22
6.2 Liste de vérifications pendant la mise en service ... 22
6.2.1 Vérification du débit minimal ... 22
6.2.2 Purge d'air ... 22
6.2.3 Essai de fonctionnement ... 23
6.2.4 Essai de fonctionnement de l'actionneur ... 23
6.2.5 Séchage de la dalle ... 23
7 Remise à l'utilisateur 24
8 Données techniques 25
8.1 Schéma de tuyauterie: unité intérieure ... 25
8.2 Schéma de câblage: Unité intérieure ... 26
8.3 Tableau 1 – Charge maximale de réfrigérant permise dans une pièce: unité intérieure ... 29
8.4 Tableau 2 – Surface de sol minimum: unité intérieure ... 29
8.5 Tableau 3 – Zone d'ouverture d'aération minimale pour une aération naturelle: unité intérieure ... 29

1 À propos de la documentation

1.1 À propos du présent document

Public visé

Installateurs agréés

Documentation

Le présent document fait partie d'un ensemble. L'ensemble complet comprend les documents suivants:

- **Consignes de sécurité générales:**
  - Consignes de sécurité que vous devez lire avant installation
  - Format: Papier (dans le carton de l'unité intérieure)
- **Manuel d'installation de l'unité intérieure:**
  - Instructions d'installation
  - Format: Papier (dans le carton de l'unité intérieure)
- **Manuel d'installation de l'unité extérieure:**
  - Instructions d'installation
  - Format: Papier (dans le carton de l'unité extérieure)
- **Guide de référence installateur:**
  - Préparation de l'installation, bonnes pratiques, données de référence, etc.
  - Format: Fichiers numériques sous http://www.daikineurope.com/support-and-manuals/product-information/
- **Addendum pour l'équipement en option:**
  - Informations complémentaires concernant la procédure d'installation de l'équipement en option
  - Format: Papier (dans le carton de l'unité intérieure) + Fichiers numériques sous http://www.daikineurope.com/support-and-manuals/product-information/

Il est possible que les dernières révisions de la documentation fournie soient disponibles sur le site Web Daikin de votre région ou via votre revendeur.

La documentation d'origine est rédigée en anglais. Toutes les autres langues sont des traductions.

Données techniques

- Un **sous-ensemble** des récentes données techniques est disponible sur le site régional Daikin (accessible au public).
- L'**ensemble complet** des dernières données techniques est disponible sur l'extranet Daikin (authentification requise).

2 À propos du carton

2.1 Unité intérieure

2.1.1 Retrait des accessoires de l'unité intérieure

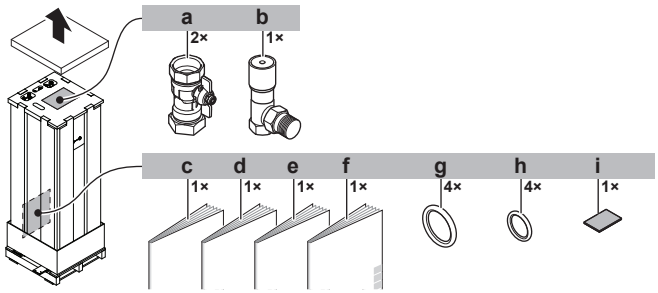

a Vannes d'arrêt pour circuit d'eau
b Vanne de dérivation de surpression
c Consignes de sécurité générales
d Addendum pour l'équipement en option
e Manuel d'installation de l'unité intérieure
f Manuel d'utilisation
g Joints d'étanchéité pour vannes d'arrêt (circuit d'eau du chauffage)
h Joints d'étanchéité pour vannes d'arrêt fournies sur place (circuit d'eau chaude sanitaire)
i Ruban d'étanchéité pour l'entrée du câblage à basse tension

2.1.2 Manipulation de l'unité intérieure

Utilisez les poignées à l'arrière et sur la partie inférieure pour transporter l'unité.

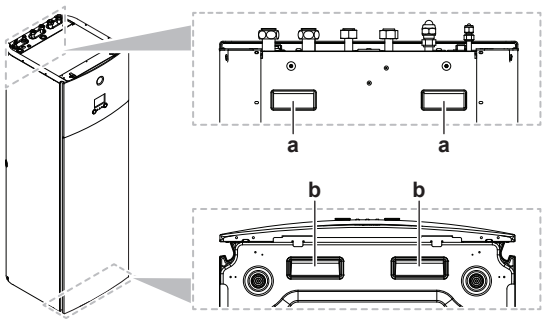

a Poignées à l'arrière de l'unité
b Poignées sur la partie inférieure de l'unité. Inclinez doucement l'unité vers l'arrière afin de révéler les poignées.

3 Préparation

3.1 Préparation du lieu d'installation

AVERTISSEMENT

L'appareil sera stocké dans une pièce sans sources d'allumage fonctionnant en permanence (exemple: flammes nues, un appareil fonctionnant au gaz ou un chauffage électrique).

AVERTISSEMENT

NE réutilisez PAS de tuyauterie de réfrigérant ayant été utilisée avec tout autre réfrigérant. Remplacez les tuyaux de réfrigérant ou nettoyez-les en profondeur.

3.1.1 Exigences pour le lieu d'installation de l'unité intérieure

- L'unité intérieure est conçue pour être installée à l'intérieur uniquement et pour les températures ambiantes suivantes:
  - Fonctionnement du chauffage: 5~30°C
  - Production d'eau chaude sanitaire: 5~35°C
- Prenez les directives suivantes en compte en matière d'espacement:

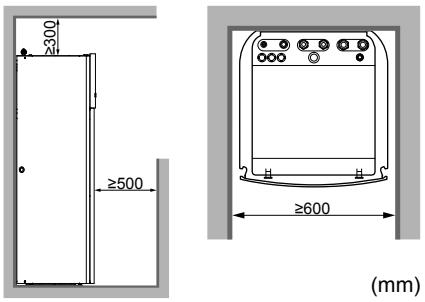

(mm)

INFORMATIONS

Si vous disposez d'un espace d'installation limité, procédez comme suit avant d'installer l'unité dans sa position finale: "4.2.2 Raccordement du flexible d'évacuation au drain" à la page 9. Cela exige le retrait d'un ou deux panneaux latéraux.

Exigences particulières pour R32

AVERTISSEMENT

- Ne percez et ne brûlez PAS.
- N'utilisez PAS de moyens d'accélérer le processus de dégivrage ou pour nettoyer l'appareil que ceux recommandés par le fabricant.
- Sachez que le réfrigérant R32 est SANS odeur.

AVERTISSEMENT

Pour éviter des dommages mécaniques, l'appareil sera stocké dans une pièce bien ventilée sans sources d'allumage fonctionnant en permanence (exemple: flammes nues, un appareil fonctionnant au gaz ou un chauffage électrique) et aura une taille de pièce comme spécifié ci-dessous.

REMARQUE

- Ne réutilisez PAS les raccords qui ont été utilisés précédemment.
- Les raccords réalisés dans une installation entre des pièces du système réfrigérant seront accessibles à des fins de maintenance.

AVERTISSEMENT

Assurez-vous que l'installation, l'entretien, la maintenance et la réparation sont conformes aux instructions de Daikin et à la législation en vigueur (par exemple la réglementation nationale sur le gaz) et sont effectués uniquement par des personnes autorisées.

REMARQUE

- Protégez la tuyauterie contre les dommages physiques.
- Minimisez l'installation de tuyauterie.

Si la charge de réfrigérant totale dans le système est ≥1,84 kg (c'est-à-dire, si la longueur de la tuyauterie est ≥27 m), vous devez respecter les exigences concernant la surface de sol minimum tel que décrit dans l'organigramme suivant. L'organigramme utilise les tableaux suivants: "8.3 Tableau 1 – Charge maximale de réfrigérant permise dans une pièce: unité intérieure" à la page 29, "8.4 Tableau 2 – Surface de sol minimum: unité intérieure" à la page 29 et "8.5 Tableau 3 – Zone d'ouverture d'aération minimale pour une aération naturelle: unité intérieure" à la page 29.

INFORMATIONS

Les systèmes avec une charge de réfrigérant totale (m_c) <1,84 kg (c'est-à-dire, si la longueur de la tuyauterie est <27 m) ne font PAS l'objet d'une quelconque exigence en ce qui concerne le local d'installation.

INFORMATIONS

Multiples unités intérieures. Si deux unités intérieures ou plus sont installées dans une pièce, vous devez tenir compte de la charge de réfrigérant maximale pouvant être évacuée dans la pièce lorsqu'une SEULE fuite se produit.
Exemple: Si deux unités intérieures sont installées dans la pièce, chacune avec sa propre unité extérieure, alors vous devez tenir compte de la charge de réfrigérant de la plus grande association intérieure-extérieure.

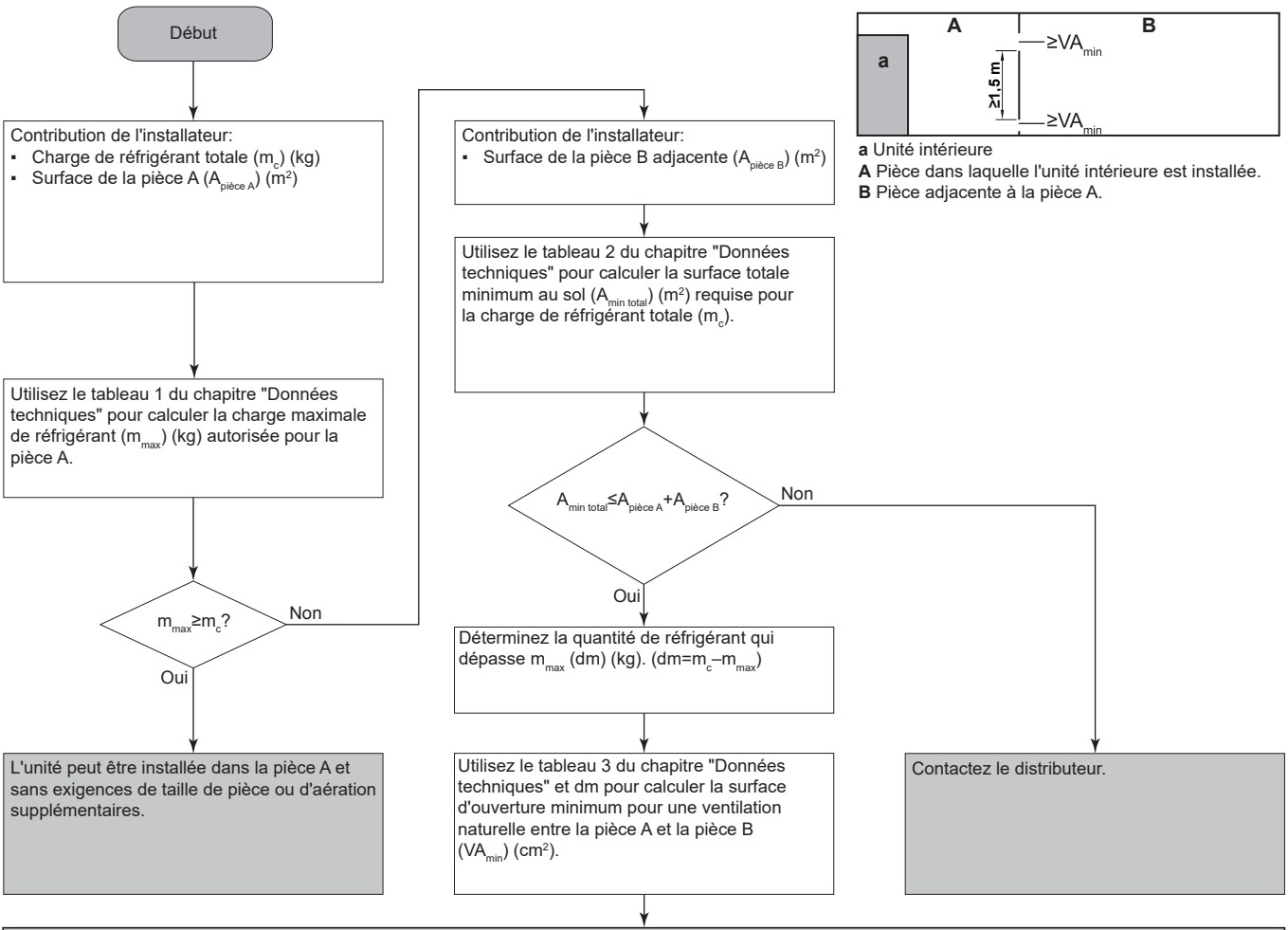

a Unité intérieure
A Pièce dans laquelle l'unité intérieure est installée.
B Pièce adjacente à la pièce A.

L'unité peut être installée dans la **pièce A** si:
- 2 bouches de ventilation (ouvertes en permanence) sont prévues entre la pièce A et B, 1 en haut et 1 en bas.
- **Ouverture du bas:** l'ouverture du bas doit répondre aux exigences de surface minimum (VA_{min}). Elle doit être le plus proche possible du sol. Si la bouche de ventilation commence à partir du sol, la hauteur doit être ≥20 mm. Le bas de l'ouverture doit se trouver à ≤100 mm du sol. Au moins 50% de la surface d'ouverture exigée doit se trouver à <200 mm du sol. La surface entière de l'ouverture doit se trouver à <300 mm du sol.
- **Ouverture du haut:** La surface de l'ouverture du haut doit être plus grande ou égale à l'ouverture du bas. Le bas de l'ouverture du haut doit se trouver à au moins 1,5 m au-dessus du haut de l'ouverture du bas.
- Les bouches de ventilation à l'extérieur ne sont PAS considérées comme des bouches de ventilation appropriées (l'utilisateur peut les boucher lorsqu'il fait froid).

3.2 Préparation de la tuyauterie d'eau

REMARQUE

En cas de tuyaux en plastique, veillez à ce qu'ils soient entièrement étanches à la diffusion d'oxygène conformément à la norme DIN 4726. La diffusion d'oxygène dans la tuyauterie peut causer une corrosion excessive.

- **Vanne dirigée vers le vase d'expansion.** La vanne dirigée vers le vase d'expansion (si équipé) DOIT être ouverte.

3.2.1 Vérification du débit et du volume d'eau

Volume minimal d'eau

Vérifiez que le volume total d'eau de l'installation est de 20 litres minimum sans chauffage d'appoint et de 10 litres minimum avec chauffage d'appoint optionnel. Le volume d'eau interne de l'unité intérieure n'est PAS inclus.

REMARQUE

Lorsque la circulation dans chaque boucle de chauffage/refroidissement est contrôlée par des vannes commandées à distance, il est important que le volume minimal d'eau soit garanti, même si toutes les vannes sont fermées.

Débit minimal

Vérifiez que le débit minimal de l'installation est garanti dans toutes les conditions. Ce débit minimal est requis lors du dégivrage/fonctionnement du chauffage d'appoint (le cas échéant). Utilisez à cet effet la vanne de dérivation de surpression fournie avec l'unité, et respectez le volume d'eau minimum.

REMARQUE

Lorsque la circulation dans chaque ou certaines boucles de chauffage est contrôlée par des vannes commandées à distance, il est important que le débit minimal soit garanti, même si toutes les vannes sont fermées. Si le débit minimal ne peut être atteint, une erreur de débit 7H sera générée (pas de chauffage ou de fonctionnement).

Reportez-vous au guide de référence installateur pour plus d'informations.

Débit minimal requis
12 l/min

Reportez-vous à la procédure recommandée, décrite à la section "6.2 Liste de vérifications pendant la mise en service" à la page 22.

3.3 Préparation du câblage électrique

3.3.1 Vue d'ensemble des connexions électriques pour les actionneurs externes et internes

Élément	Description	Fils	Courant de fonctionnement maximal
Alimentation électrique de l'unité extérieure et de l'unité intérieure			
1	Alimentation électrique pour l'unité extérieure	2+GND	(a)
2	Alimentation électrique et câble d'interconnexion vers l'unité intérieure	3	(f)
3	Alimentation électrique pour le chauffage anti-légionellose	2+GND	(c)
4	Alimentation électrique à tarif préférentiel (contact sans tension)	2	(d)
5	Alimentation électrique à tarif normal	2	6,3 A
Équipement en option			
6	Interface utilisateur utilisée en tant que thermostat d'ambiance	2	(e)
7	Thermostat d'ambiance	3 ou 4	100 mA(b)
8	Capteur de température ambiante extérieure	2	(b)
9	Capteur de température ambiante intérieure	2	(b)
10	Convecteur de pompe à chaleur	2	100 mA(b)
Composants à fournir			
11	Vanne d'arrêt	2	100 mA(b)
12	Compteur électrique	2 (par mètre)	(b)
13	Pompe à eau chaude sanitaire	2	(b)
14	Sortie d'alarme	2	(b)
15	Basculement vers la commande de source de chaleur externe	2	(b)
16	Commande du rafraîchissement/chauffage	2	(b)
17	Entrées numériques de consommation électrique	2 (par signal d'entrée)	(b)
18	Thermostat de sécurité	2	(d)

(a) Reportez-vous à la plaquette signalétique sur l'unité extérieure.
(b) Section minimale du câble 0,75 mm².
(c) Section de câble de 2,5 mm².
(d) Section de câble de 0,75 mm² à 1,25 mm², longueur maximale: 50 m. Un contact sans tension garantit la charge minimale applicable de 15 V c.c., 10 mA.
(e) Section de câble 0,75 mm² à 1,25 mm²; longueur maximale: 500 m.
(f) Section de câble de 1,5 mm².

REMARQUE

Davantage de spécifications techniques concernant les différents raccordements sont indiquées à l'intérieur de l'unité intérieure.

4 Installation

4.1 Ouverture des unités

4.1.1 Ouverture de l'unité intérieure

1 Retirez le panneau supérieur.

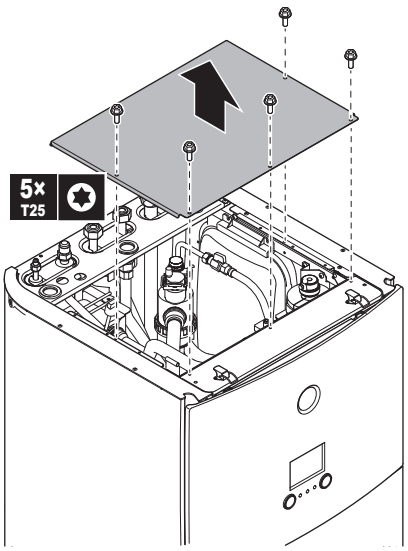

2 Retirez le panneau de l'interface utilisateur. Ouvrez les charnières sur la partie supérieure et faites glisser le panneau supérieur vers le haut.

REMARQUE

Si vous retirez le panneau de l'interface utilisateur, débranchez également les câbles à l'arrière du panneau afin d'éviter tout dommage.

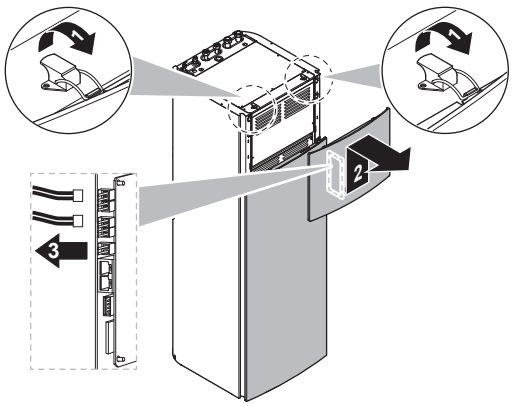

3 Si nécessaire, retirez la plaque frontale. Cela s'avère par exemple nécessaire dans les cas suivants:

- "4.1.3 Abaissement du coffret électrique sur l'unité intérieure" à la page 8
- "4.2.2 Raccordement du flexible d'évacuation au drain" à la page 9
- Lorsque vous devez accéder au coffret électrique à haute tension

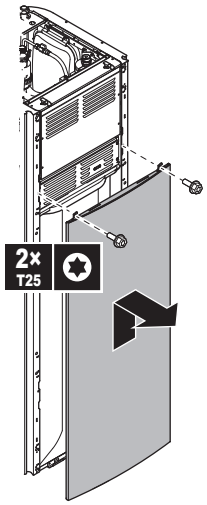

4.1.2 Ouverture du couvercle du coffret électrique de l'unité intérieure

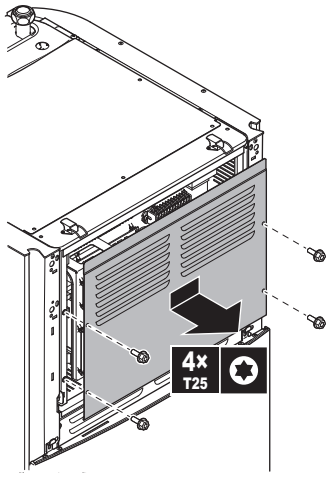

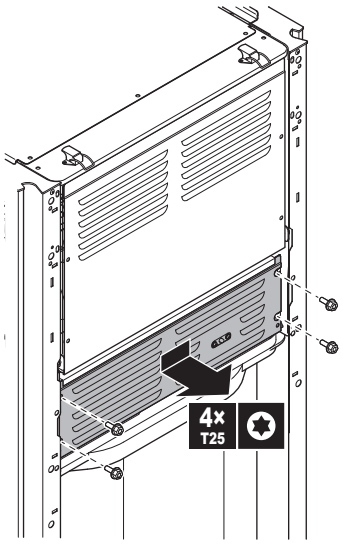

4.1.3 Abaissement du coffret électrique sur l'unité intérieure

Pendant l'installation, vous devrez accéder à l'intérieur de l'unité interne. Pour que l'accès soit plus facile, abaisser le coffret électrique sur l'unité comme suit :

Condition requise: Le panneau de l'interface utilisateur et le panneau avant ont été retirés.

1 Déposer le panneau supérieur qui maintient le coffret électrique en place en haut de l'unité.

2 Soulever le coffret électrique vers l'avant et le dégager de ses articulations.

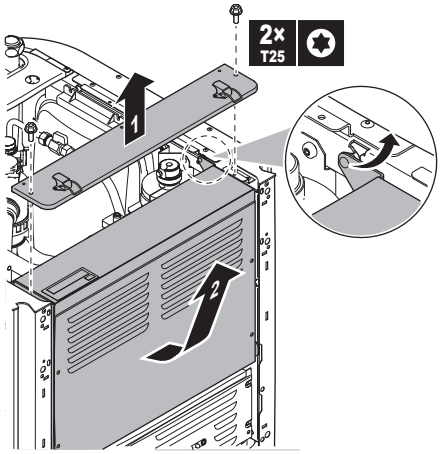

3 Descendre le coffret électrique sur l'unité. Utiliser les 2 charnières disposées plus bas sur l'unité.

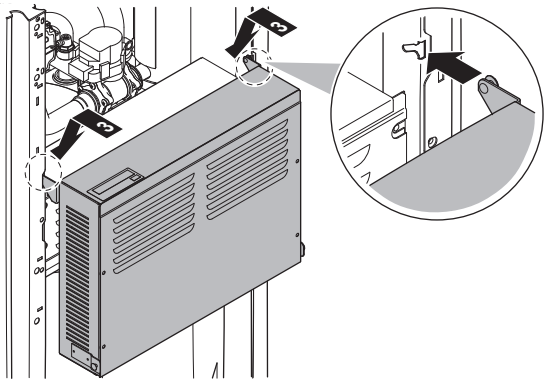

4.2 Montage de l'unité intérieure

4.2.1 Installation de l'unité intérieure

1 Soulevez l'unité intérieure de la palette et placez-la sur le sol. Reportez-vous également à "2.1.2 Manipulation de l'unité intérieure" à la page 4.

2 Raccordez le flexible d'évacuation au drain. Reportez-vous à la section "4.2.2 Raccordement du flexible d'évacuation au drain" à la page 9.

3 Faites glisser l'unité intérieure en position.

4 Réglez la hauteur des pieds de mise à niveau pour compenser les irrégularités au niveau du sol. L'écart maximal autorisé est de 1°.

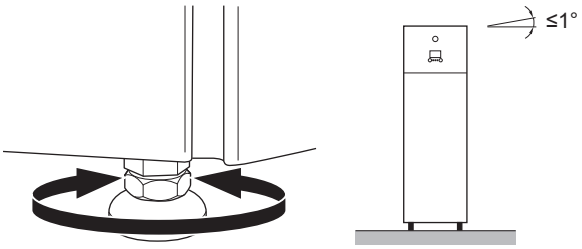

REMARQUE

L'unité ne doit PAS être inclinée vers l'avant:

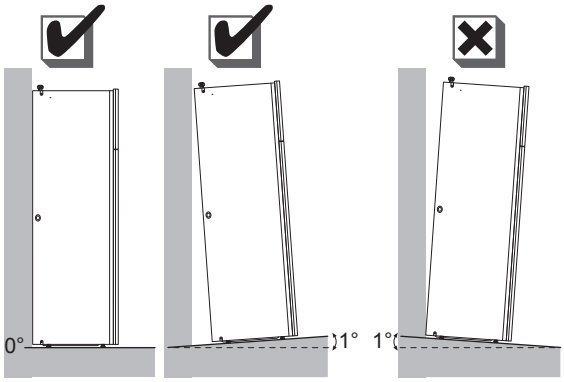

4.2.2 Raccordement du flexible d'évacuation au drain

L'eau qui sort de la soupape de décharge de pression est récupérée dans le bac de purge. Le bac de purge est raccordé à un flexible d'évacuation à l'intérieur de l'unité. Vous devez raccorder le flexible d'évacuation à un drain adapté, conformément à la législation en vigueur. Vous pouvez acheminer le flexible d'évacuation à travers le panneau latéral gauche ou droit.

Condition requise: Le panneau de l'interface utilisateur et le panneau avant ont été retirés.

1 Retirez un des panneaux latéraux.

2 Découpez le passe-câble en caoutchouc.

3 Tirez le flexible d'évacuation à travers le trou.

4 Remontez le panneau latéral. Assurez-vous-en que l'eau puisse s'écouler par le tube d'évacuation.

Nous vous recommandons d'utiliser un entonnoir pour récupérer l'eau.

Option 1: à travers le panneau latéral gauche

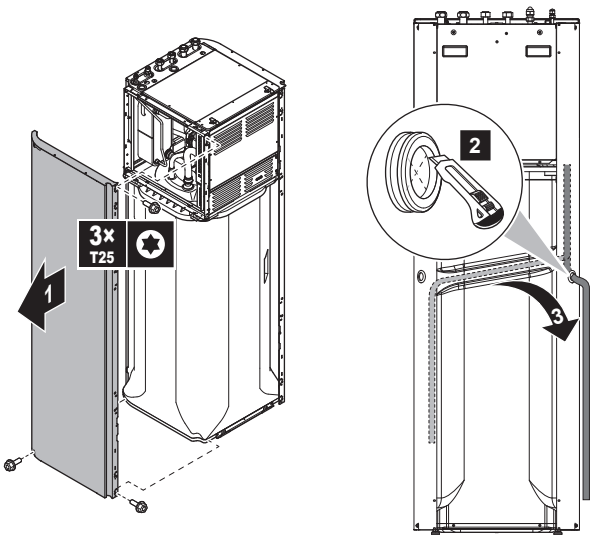

Option 2: à travers le panneau latéral droit

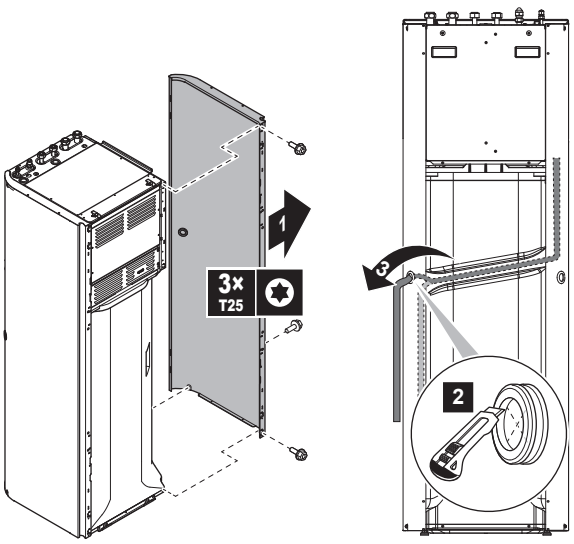

4.3 Raccordement de la tuyauterie de réfrigérant

Reportez-vous au manuel d'installation de l'unité extérieure pour l'ensemble des directives, des spécifications et des consignes d'installation.

4.3.1 Raccordement de la tuyauterie de réfrigérant à l'unité intérieure

1 Raccordez la vanne d'arrêt du liquide de l'unité extérieure au raccord du liquide réfrigérant de l'unité intérieure.

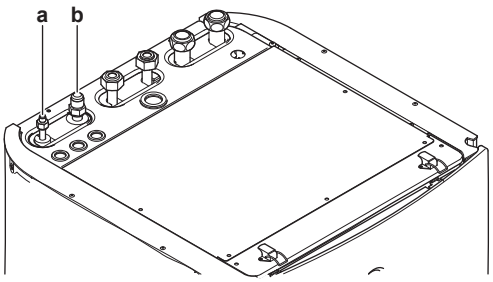

a Raccord du liquide réfrigérant
b Raccord du gaz réfrigérant

2 Raccordez la vanne d'arrêt du gaz de l'unité extérieure au raccord du gaz réfrigérant de l'unité intérieure.

INFORMATIONS

En cas d'installation de l'unité intérieure dans un endroit à espace limité, un kit de pliage de tuyaux (EKHVTC) optionnel peut être installé pour faciliter le raccordement aux raccords du gaz et du liquide réfrigérants de l'unité intérieure. Pour connaître les consignes d'installation, reportez-vous à la feuille de consignes du kit de pliage de tuyaux.

4.4 Raccordement de la tuyauterie d'eau

4.4.1 Raccordement de la tuyauterie d'eau

REMARQUE

Ne forcez PAS lors du raccordement de la tuyauterie. La déformation de la tuyauterie peut entraîner un mauvais fonctionnement de l'unité.

L'unité dispose de 2 vannes d'arrêt et de 1 vanne de dérivation de surpression pour faciliter l'entretien et la maintenance. Montez les vannes d'arrêt sur l'entrée d'eau du chauffage et la sortie d'eau du chauffage. Pour assurer le débit minimal (et éviter la surpression), installez la vanne de dérivation de surpression sur la sortie d'eau du chauffage.

1 Installez les vannes d'arrêt sur les tuyaux d'eau du chauffage.

2 Vissez les écrous de l'unité intérieure sur la vanne d'arrêt.

3 Raccordez les tuyaux d'entrée et de sortie de l'eau chaude sanitaire à l'unité intérieure.

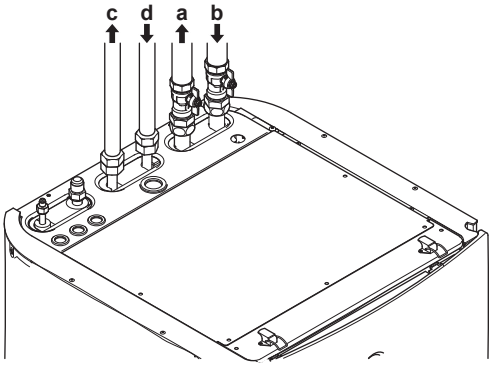

a Sortie d'eau du chauffage
b Entrée d'eau du chauffage
c Sortie de l'eau chaude sanitaire
d Entrée de l'eau froide sanitaire (approvisionnement en eau froide)

REMARQUE

Nous vous recommandons d'installer les vannes d'arrêt sur les raccords d'entrée de l'eau froide sanitaire et de sortie de l'eau chaude sanitaire. Ces vannes d'arrêt ne sont pas fournies.

REMARQUE



Vanne de dérivation de surpression (fournie comme accessoire). Nous vous recommandons d'installer la vanne de dérivation de surpression sur le circuit d'eau du chauffage.

- Tenez compte du volume d'eau minimum au moment de choisir le lieu d'installation de la vanne de dérivation de surpression (sur l'unité intérieure ou sur le collecteur). Reportez-vous à la section "3.2.1 Vérification du débit et du volume d'eau" à la page 7.
- Tenez compte du débit minimum lorsque vous effectuez le réglage de la vanne de dérivation de surpression. Reportez-vous aux sections "3.2.1 Vérification du débit et du volume d'eau" à la page 7 et "6.2.1 Vérification du débit minimal" à la page 22.

REMARQUE

Installez des vannes de purge d'air dans tous les points hauts.

REMARQUE

Une soupape de décharge de pression (à fournir) avec une pression d'ouverture de 10 bar maximum doit être installée sur le raccord d'entrée de l'eau froide sanitaire conformément à la législation en vigueur.

4.4.2 Raccordement de la tuyauterie de recirculation

Condition requise: Uniquement nécessaire si vous avez besoin de recirculation dans votre système.

1 Retirez le panneau supérieur de l'unité, reportez-vous à "4.1.1 Ouverture de l'unité intérieure" à la page 7.

2 Découpez le passe-câble en caoutchouc sur la partie supérieure de l'unité, et retirez la butée. Le raccord de recirculation doit être placé sous le trou.

3 Faites passer la tuyauterie de recirculation à travers le passe-câble et raccordez-la au raccord de recirculation.

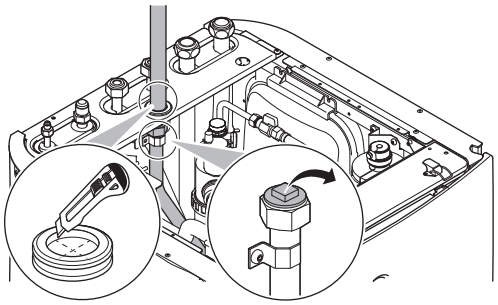

4 Remontez le panneau supérieur.

4.4.3 Remplissage du circuit d'eau

Pour remplir le circuit d'eau, utilisez un kit de remplissage fourni sur place. Assurez-vous que cela est conforme à la législation en vigueur.

INFORMATIONS

Assurez-vous-en que les deux vannes de purge d'air (une sur le filtre magnétique et une entre la vanne 3 voies et le capteur de débit) sont ouvertes.

4.4.4 Remplissage du ballon d'eau chaude sanitaire

1 Ouvrez tour à tour chaque robinet d'eau chaude pour purger l'air de la tuyauterie du système.

2 Ouvrez la vanne d'alimentation en eau froide.

3 Fermez tous les robinets d'eau une fois tout l'air purgé.

4 Assurez-vous de l'absence de fuites.

5 Actionnez manuellement la soupape de décharge de pression installée sur place pour vous assurer du libre écoulement de l'eau dans la conduite de refoulement.

REMARQUE

Pour actionner le système, le ballon d'eau chaude sanitaire doit être rempli complètement. Mettre le système sous tension lorsque le ballon n'est pas plein risque d'endommager le chauffage anti-légionellose intégré et engendrer des erreurs au niveau de l'électricité.

4.4.5 Isolation de la tuyauterie d'eau

La tuyauterie de l'ensemble du circuit d'eau DOIT être isolée pour empêcher toute condensation pendant le dégivrage et toute réduction de la capacité de chauffage.

Si la température est supérieure à 30°C et si l'humidité relative est supérieure à 80%, l'épaisseur des matériaux d'isolation doit alors être d'au moins 20 mm afin d'éviter toute condensation sur la surface du matériau isolant.

4.5 Raccordement du câblage électrique

DANGER: RISQUE D'ÉLECTROCUTION

AVERTISSEMENT

Utilisez TOUJOURS un câble multiconducteur pour l'alimentation électrique.

4.5.1 Raccordement du câblage électrique sur l'unité intérieure

1 Pour ouvrir l'unité intérieure, reportez-vous aux sections "4.1.1 Ouverture de l'unité intérieure" à la page 7 et "4.1.2 Ouverture du couvercle du coffret électrique de l'unité intérieure" à la page 8.

2 Le câblage entre dans l'unité par la partie supérieure:

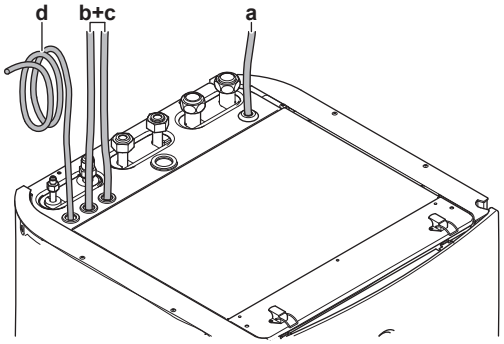

a, b, c Câblage sur place (voir tableau ci-dessous)
d Câble installé en usine pour l'alimentation électrique du chauffage anti-légionellose

3 Le câblage doit être disposé comme suit dans l'unité. Fixez le câble au rail du câble à l'aide d'attaches:

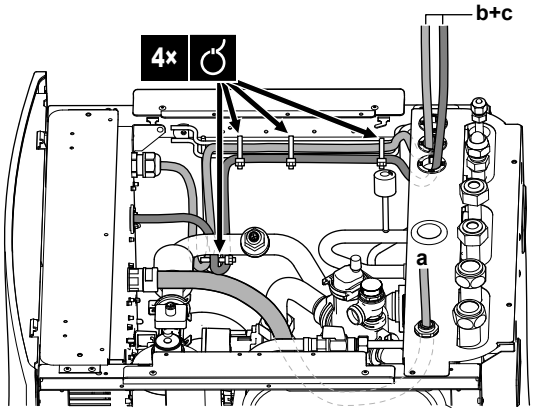

AVERTISSEMENT

Veillez à ce que le câblage électrique ne touche PAS le tuyau de gaz réfrigérant qui peut surchauffer.

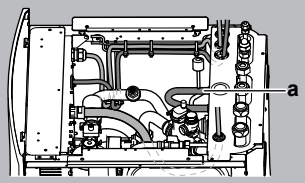

a Tuyau de gaz réfrigérant

Disposition	Câbles possibles (selon catégorie d'appareil et les options installées)
a Basse tension	▪ Contact d'alimentation électrique préférentielle ▪ Interface utilisateur utilisée en tant que thermostat d'ambiance (option) ▪ Entrées numériques de consommation électrique (à fournir) ▪ Capteur de température ambiante extérieure (option) ▪ Capteur de température ambiante intérieure (option) ▪ Compteurs d'électricité (à fournir) ▪ Thermostat de sécurité (à fournir) ▪ Thermistance du chauffage d'appoint (option du chauffage d'appoint)
b Alimentation électrique haute tension	▪ Câble d'interconnexion ▪ Alimentation électrique à tarif normal ▪ Alimentation électrique à tarif préférentiel
c Signal de contrôle haute tension	▪ Convecteur de pompe à chaleur (option) ▪ Thermostat d'ambiance (option) ▪ Vanne d'arrêt (à fournir) ▪ Pompe à eau chaude sanitaire (non fournie) ▪ Sortie d'alarme ▪ Basculement vers la commande de source de chaleur externe ▪ Commande des opérations du chauffage ▪ Protection thermique du chauffage d'appoint + raccord du chauffage d'appoint (option du chauffage d'appoint)
d Alimentation électrique haute tension (câble installé en usine)	▪ Alimentation électrique pour le chauffage anti-légionellose

ATTENTION

N'insérez et ne placez PAS une longueur de câble excessive dans l'unité.

4 Scellez l'entrée du câblage à basse tension à l'aide de ruban d'étanchéité (fourni comme accessoire).

Sans câbles basse tension	Avec câbles basse tension
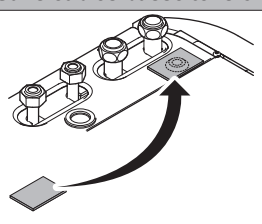	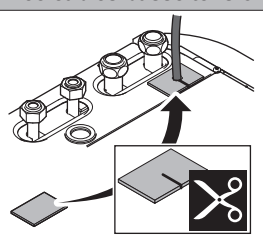

4.5.2 Raccordement de l'alimentation électrique principale

1 Raccordez l'alimentation électrique principale.

En cas d'alimentation électrique au tarif normal

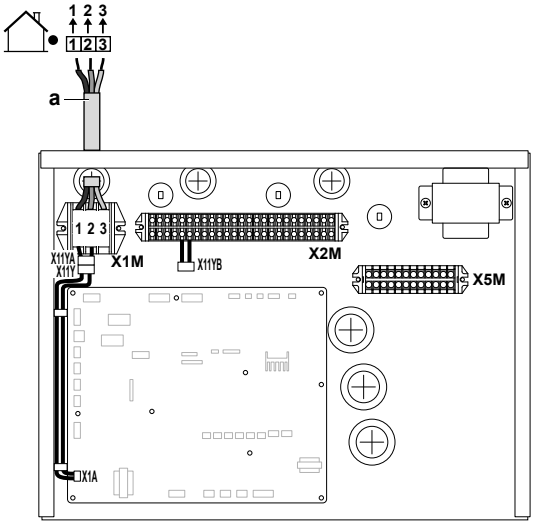

Légende: reportez-vous à l'illustration ci-dessous.

En cas d'alimentation électrique au tarif préférentiel

Raccordez X11Y à X11YB.

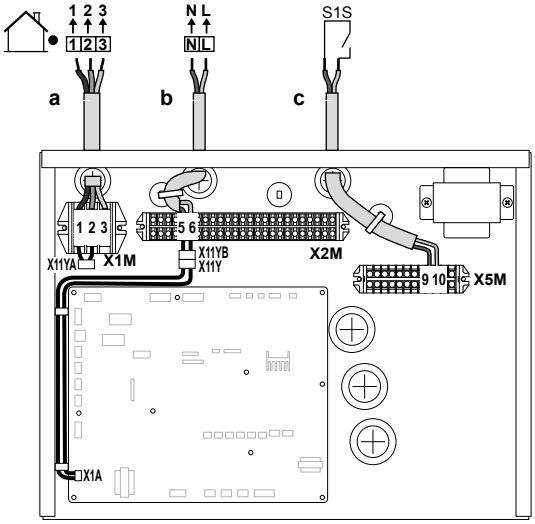

a Câble d'interconnexion (= alimentation électrique principale)
b Alimentation électrique à tarif normal
c Contact d'alimentation électrique préférentielle

2 Fixez les câbles avec les attaches sur les supports d'attaches.

INFORMATIONS

En cas d'alimentation électrique au tarif préférentiel, raccordez X11Y à X11YB. La nécessité de disposer d'une alimentation électrique normale distincte pour l'unité intérieure (b) X2M/5+6 dépend du type d'alimentation électrique préférentielle.

Un raccord séparé vers l'unité intérieure est requis:

- si l'alimentation électrique préférentielle est interrompue en cas d'activité, OU
- si aucune consommation électrique de l'unité intérieure n'est autorisée au niveau de l'alimentation électrique préférentielle en cas d'activité.

INFORMATIONS

Le contact d'alimentation électrique à tarif préférentiel est raccordé aux mêmes bornes (X5M/9+10) que le thermostat de sécurité. Il est uniquement possible pour le système d'avoir SOIT une alimentation électrique à tarif préférentiel OU un thermostat de sécurité.

4.5.3 Raccordement de la vanne d'arrêt

1 Raccordez le câble de commande de la vanne aux bornes adaptées comme indiqué sur l'illustration ci-dessous.

REMARQUE

Le câblage est différent pour une vanne NC (normalement fermée) et une vanne NO (normalement ouverte).

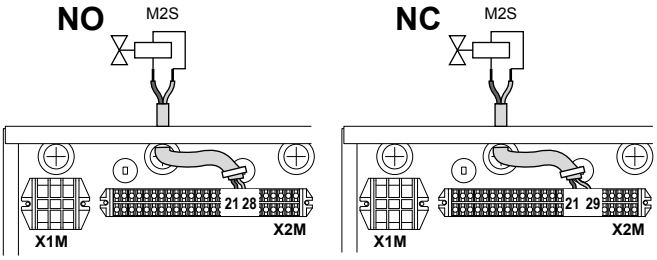

2 Fixez le câble avec les attaches sur les supports d'attaches.

4.5.4 Raccordement des compteurs électriques

INFORMATIONS

Dans le cas d'un compteur électrique avec sortie transistor, vérifiez la polarité. La polarité positive DOIT être connectée à X5M/6 et X5M/4; la polarité négative à X5M/5 et X5M/3.

1 Raccordez le câble des compteurs électriques aux bornes adaptées comme indiqué sur l'illustration ci-dessous.

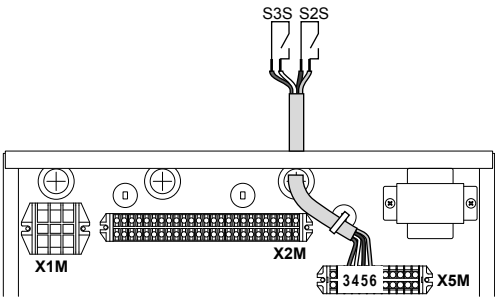

2 Fixez le câble avec les attaches sur les supports d'attaches.

4.5.5 Raccordement de la pompe à eau chaude sanitaire

1 Raccordez le câble de la pompe à eau chaude sanitaire aux bornes adaptées comme indiqué sur l'illustration ci-dessous.

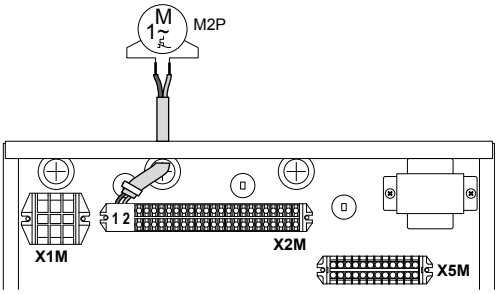

2 Fixez le câble avec les attaches sur les supports d'attaches.

4.5.6 Raccordement de la sortie alarme

1 Raccordez le câble de la sortie alarme aux bornes adaptées comme indiqué sur l'illustration ci-dessous.

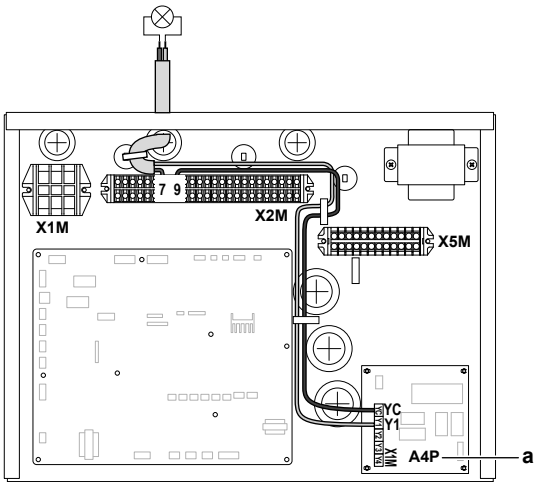

a L'installation de EKRP1HB est requise.

2 Fixez le câble avec les attaches sur les supports d'attaches.

4.5.7 Raccordement de la sortie de MARCHE/ ARRÊT du chauffage

1 Raccordez le câble de la sortie de MARCHE/ARRÊT du chauffage aux bornes adaptées comme indiqué sur l'illustration ci-dessous.

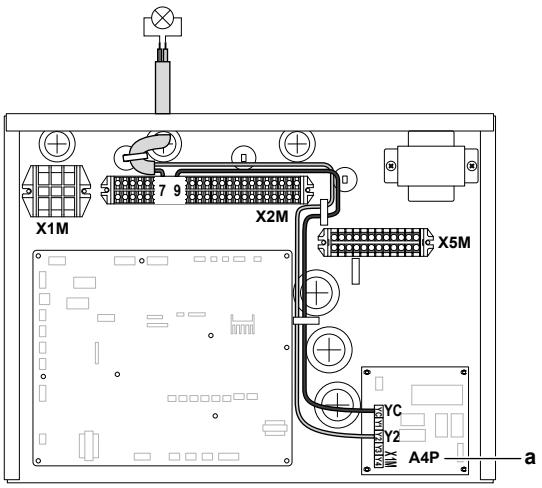

a L'installation de EKRP1HB est requise.

2 Fixez le câble avec les attaches sur les supports d'attaches.

4.5.8 Raccordement du basculement vers la source de chaleur externe

1 Raccordez le câble de basculement vers la source de chaleur externe aux bornes adaptées comme indiqué sur l'illustration ci-dessous.

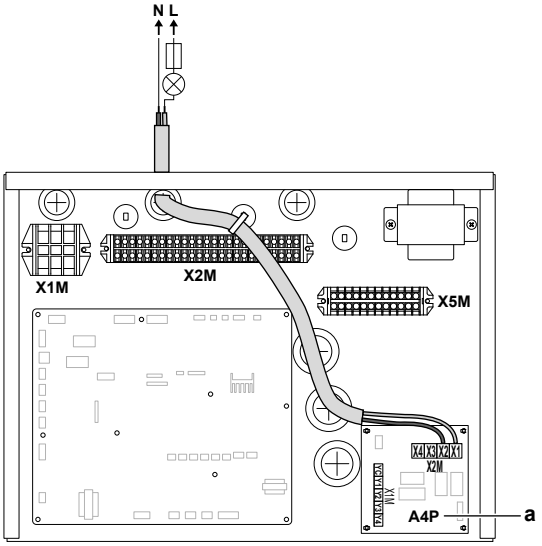

a L'installation de EKRP1HB est requise.

2 Fixez le câble avec les attaches sur les supports d'attaches.

4.5.9 Raccordement des entrées numériques de consommation électrique

1 Raccordez le câble des entrées numériques de consommation électrique aux bornes adaptées comme indiqué sur l'illustration ci-dessous.

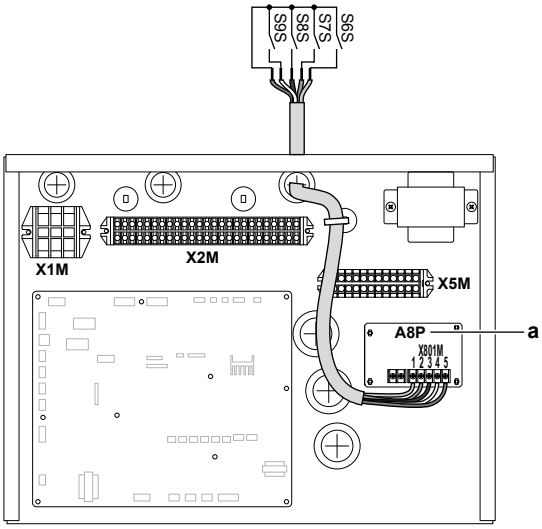

a L'installation de EKRP1AHTA est requise.

2 Fixez le câble avec les attaches sur les supports d'attaches.

4.5.10 Raccordement du thermostat de sécurité (contact normalement fermé)

1 Raccordez le câble du thermostat de sécurité (normalement fermé) aux bornes adaptées, comme indiqué sur l'illustration ci-dessous.

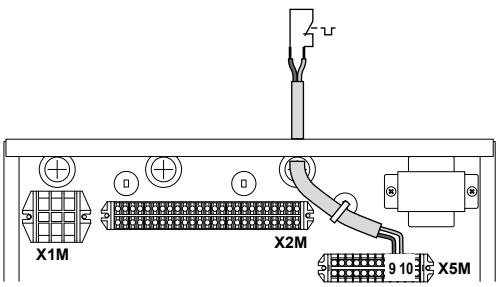

2 Fixez le câble avec les attaches sur les supports d'attaches.

REMARQUE

Veillez à sélectionner et installer le thermostat de sécurité conformément à la législation applicable.

Dans tous les cas, afin d'empêcher tout déclenchement inutile du thermostat de sécurité, nous vous recommandons…

- … un thermostat de sécurité pouvant être réinitialisé automatiquement.
- … un thermostat de sécurité dont le taux d'écart de température maximal correspond à 2°C/min.
- … une distance minimale de 2 m entre le thermostat de sécurité et la vanne 3 voies.

INFORMATIONS

Une fois son installation effectuée, n'oubliez PAS de configurer le thermostat de sécurité. Sans configuration, l'unité intérieure ignorera le contact du thermostat de sécurité.

INFORMATIONS

Le contact d'alimentation électrique à tarif préférentiel est raccordé aux mêmes bornes (X5M/9+10) que le thermostat de sécurité. Il est uniquement possible pour le système d'avoir SOIT une alimentation électrique à tarif préférentiel OU un thermostat de sécurité.

4.5.11 Raccordement de l'alimentation électrique du chauffage anti-légionellose

AVERTISSEMENT

Le chauffage anti-légionellose DOIT disposer d'une alimentation électrique dédiée et DOIT être protégé par les dispositifs de sécurité exigés par la législation en vigueur.

ATTENTION

Pour garantir la bonne mise à la terre de l'unité, raccordez toujours l'alimentation électrique du chauffage anti-légionellose et le câble de terre.

Veillez à ce que l'alimentation électrique soit conforme à la capacité du chauffage anti-légionellose, comme indiqué dans le tableau ci-dessous.

Capacité du chauffage anti-légionellose	Alimentation	Courant de fonctionnement maximal
2,4 kW	1N~ 230 V	11 A

Raccordez le câble d'alimentation électrique du chauffage anti-légionellose de la manière suivante:

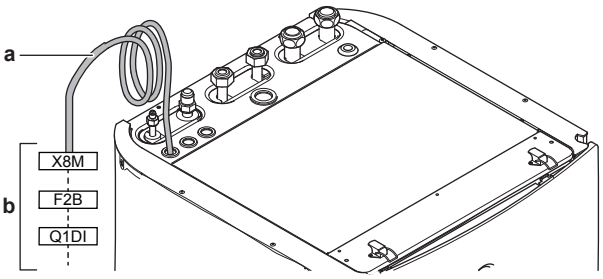

a Câble installé en usine raccordé au contacteur du chauffage anti-légionellose à l'intérieur du coffret électrique inférieur (K3M)
b Câblage sur place (voir ci-dessous)

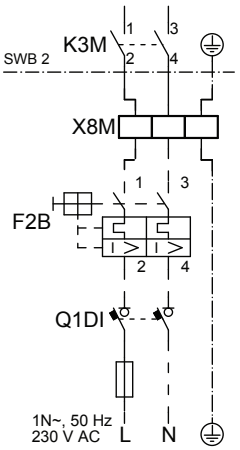

F2B Fusible en cas de surintensité (à fournir). Recommandé: 2 pôles; 20 A; courbe 400 V; classe de déclenchement C.
K3M Contacteur (dans le coffret électrique inférieur)
Q1DI Disjoncteur de fuite à la terre (non fourni)
SWB 2 Coffret électrique inférieur
X8M Borne (non fournie)

4.6 Finalisation de l'installation de l'unité intérieure

4.6.1 Fermeture de l'unité intérieure

1. Fermez le couvercle du coffret électrique.
2. Remettez le coffret électrique en place.
3. Réinstallez le panneau supérieur.
4. Réinstallez les panneaux latéraux.
5. Réinstallez le panneau avant.
6. Rebranchez les câbles sur le panneau de l'interface utilisateur.
7. Réinstallez le panneau de l'interface utilisateur.

REMARQUE

Lors de la fermeture du couvercle de l'unité intérieure, veillez à ce que le couple de serrage ne dépasse PAS 4,1 N•m.

5 Configuration

5.1 Vue d'ensemble: configuration

Ce chapitre indique ce que vous devez faire et savoir pour configurer le système après installation.

REMARQUE

Le présent chapitre ne vous fournit QUE des explications de base concernant la configuration. Pour des explications plus détaillées et pour des informations de fond, reportez-vous au Guide de référence installateur.

Pourquoi ?

Il est possible que le système ne fonctionne PAS comme prévu s'il n'est PAS configuré correctement. La configuration influence les éléments suivants:

- Les calculs du logiciel
- Ce que vous voyez sur et ce que vous pouvez faire avec l'interface utilisateur

Comment ?

Vous pouvez configurer le système via l'interface utilisateur.

- **La première fois – Assistant de configuration.** Lorsque vous ACTIVEZ l'interface utilisateur pour la première fois (via l'unité intérieure), l'assistant de configuration démarre pour vous aider à configurer le système.
- **Redémarrez l'assistant de configuration.** Si le système est déjà configuré, vous pouvez redémarrer l'assistant de configuration. Pour redémarrer l'assistant de configuration, passez à Réglages installateur > Assistant de configuration. Pour accéder à Réglages installateur, reportez-vous à "5.1.1 Accès aux commandes les plus utilisées" à la page 15.
- **Ensuite.** Si nécessaire, vous pouvez modifier la configuration dans la structure de menus ou les réglages de vue d'ensemble.

INFORMATIONS

Une fois l'assistant de configuration terminé, l'interface utilisateur affiche un écran de vue d'ensemble et une invitation à confirmer. Lorsque la confirmation est effectuée, le système redémarre et l'écran d'accueil s'affiche.

Accès aux réglages – Légendes des tableaux

Vous pouvez utiliser deux méthodes pour accéder aux réglages de l'installateur. Cependant, tous les réglages ne sont PAS accessibles via les deux méthodes. Dans ce cas, les colonnes correspondantes du tableau de ce chapitre indiquent la mention N/A (non applicable).

Méthode	Colonne du tableau
Accès aux réglages via le chemin de navigation dans la **structure du menu**. Pour activer les chemins de navigation, appuyez sur le bouton **?** à l'écran d'accueil.	**#**
Accès aux réglages via le code dans les **réglages de vue d'ensemble sur site**.	**Code**

Reportez-vous également aux sections suivantes:

- "Accès aux réglages de l'installateur" à la page 16
- "5.4 Structure de menus: vue d'ensemble des réglages installateur" à la page 21

5.1.1 Accès aux commandes les plus utilisées

Changement de niveau d'autorisation de l'utilisateur

Vous pouvez changer le niveau d'autorisation de l'utilisateur de la manière suivante:

1	Accédez à [B]: Profil utilisateur.	
2	Saisissez le code correspondant pour l'autorisation de l'utilisateur.	—
	▪ Déplacez le curseur de gauche à droite.	
	▪ Parcourez la liste des chiffres et modifiez le chiffre sélectionné.	
	▪ Confirmez le code pin et procédez.	

Code pin de l'installateur

Le code pin de l'Installateur correspond à **5678**. Des éléments du menu et des réglages installateur supplémentaires sont désormais visibles.



Code pin de l'utilisateur avancé

Le code pin de l'Utilisateur avancé correspond à **1234**. Des éléments supplémentaires du menu pour l'utilisateur sont désormais visibles.

Code pin de l'utilisateur

Le code pin de l'Utilisateur correspond à **0000**.

Accès aux réglages de l'installateur

1 Réglez le niveau d'autorisation de l'utilisateur sur Installateur.

2 Accédez à [9]: Réglages installateur.

Modification d'un paramètre d'affichage

Exemple: Modifiez [1-01] de 15 à 20.

Tous les réglages peuvent être effectués à l'aide de la structure de menus. Si pour une quelconque raison vous devez modifier un réglage à l'aide des réglages de vue d'ensemble, vous pouvez y accéder de la manière suivante:

1	Réglez le niveau d'autorisation de l'utilisateur sur Installateur. Reportez-vous à la section "Changement de niveau d'autorisation de l'utilisateur" à la page 15.	—
2	Accédez à [9.I]: Réglages installateur > Aperçu des réglages sur site.	
3	Tournez la molette gauche pour sélectionner la première partie du réglage et confirmez en appuyant sur la molette. 0 **1** 2 3 / 00 01 02 03 04 / 05 06 07 08 09 / 0A 0B 0C 0D 0E	
4	Tournez la molette gauche pour sélectionner la deuxième partie du réglage **1** / 00 01 **15** 02 03 04 / 05 06 07 08 09 / 0A 0B 0C 0D 0E	
5	Tournez la molette droite pour modifier la valeur de 15 à 20. **1** / 00 01 **20** 02 03 04 / 05 06 07 08 09 / 0A 0B 0C 0D 0E	
6	Appuyez sur la molette gauche pour confirmer le nouveau réglage.	
7	Appuyez sur le bouton central pour retourner à l'écran d'accueil.	

INFORMATIONS

Lorsque vous modifiez les réglages de vue d'ensemble et que vous retournez à l'écran d'accueil, l'interface utilisateur affichera un écran contextuel qui vous invite à redémarrer le système.

Lorsque la confirmation est effectuée, le système redémarre et les modifications récentes sont appliquées.

5.2 Assistant de configuration

Après la première mise SOUS tension du système, l'interface utilisateur vous guidera par l'intermédiaire de l'assistant de configuration. Ainsi vous pourrez effectuer les réglages initiaux les plus importants. Cela permet à l'unité de fonctionner correctement. Par la suite, le cas échéant, des réglages plus en détail pourront être effectués à l'aide de la structure de menus.

5.2.1 Assistant de configuration: langue

#	Code	Description
[7.1]	N/A	Réglage langue

5.2.2 Assistant de configuration: heure et date

#	Code	Description
[7.2]	N/A	Régler l'heure et la date locales

INFORMATIONS

Par défaut, l'heure d'été est activée et le format d'horloge est réglé sur 24 heures. Si vous souhaitez modifier ces réglages, vous pouvez le faire dans la structure de menus (Réglages utilisateur > Date/heure) une fois l'unité initialisée.

5.2.3 Assistant de configuration: système

Type d'unité intérieure

Le type d'unité intérieure s'affiche, mais il ne peut pas être réglé.

Type de chauffage d'appoint

Le chauffage d'appoint est adapté afin de pouvoir être relié aux réseaux électriques européens les plus courants. Le type de chauffage d'appoint doit être défini sur l'interface utilisateur. Pour les unités à chauffage d'appoint intégré, le type de chauffage peut être visionné, mais pas changé.

#	Code	Description
[9.3.1]	[E-03]	▪ 0: Pas de chauffage d'appoint ▪ 1: Chauffage externe

Eau Chaude Sanitaire

Le réglage suivant détermine si le système peut préparer de l'eau chaude sanitaire ou non, et quel ballon est utilisé. Ce réglage est en lecture seule.

#	Code	Description
[9.2.1]	[E-05](*) [E-06](*) [E-07](*)	▪ Intégré Le chauffage anti-légionellose sera également utilisé pendant la désinfection.

(*) Le réglage de structure des menus [9.2.1] remplace les 3 réglages de vue d'ensemble suivants:
[E-05] Le système peut-il préparer de l'eau chaude sanitaire?
[E-06] Y a-t-il un ballon d'eau chaude sanitaire installé dans le système?
[E-07] Quel type de ballon d'eau chaude sanitaire est installé?

Urgence

Si la pompe à chaleur ne fonctionne pas, le chauffage d'appoint et le chauffage anti-légionellose optionnels peuvent servir de chauffage d'urgence et reprendre, automatiquement ou non, l'intégralité de la charge thermique.

- Lorsque le mode d'urgence automatique est réglé sur Automatique, en cas de panne de la pompe à chaleur, le chauffage d'appoint optionnel reprend automatiquement la charge thermique, et le chauffage anti-légionellose reprend automatiquement la production d'eau chaude sanitaire.

- Lorsque le mode d'urgence automatique est réglé sur Manuel, en cas de panne de la pompe à chaleur, l'opération de chauffage et d'eau chaude sanitaire cesse et doit être redémarrée manuellement via l'interface utilisateur. Pour redémarrer manuellement l'opération, passez à l'écran du menu principal Erreur sur lequel l'interface utilisateur vous invite ensuite à confirmer que le chauffage d'appoint ou le chauffage anti-légionellose optionnels peuvent reprendre ou non la charge thermique.

Nous vous recommandons de régler Urgence sur Automatique si la maison est inoccupée pendant de longues périodes.

#	Code	Description
[9.5]	N/A	▪ 0: Manuel ▪ 1: Automatique

INFORMATIONS

Le réglage du mode d'urgence automatique peut être défini dans la structure de menus de l'interface utilisateur uniquement.

INFORMATIONS

Si [4-03]=1 ou 3, alors Urgence=Manuel ne s'applique pas au chauffage anti-légionellose.

INFORMATIONS

En cas de panne de la pompe à chaleur et si Urgence est défini sur Manuel, la fonction de protection antigel, la fonction de séchage de la dalle pour le chauffage au sol et la fonction antigel de la tuyauterie d'eau restent actives même si l'utilisateur ne confirme PAS le fonctionnement d'urgence.

Nombre de zones

Le système peut fournir le départ d'eau à 2 zones de température d'eau au maximum. Le nombre de zones d'eau doit être réglé au cours de la configuration.

#	Code	Description
[4.4]	[7-02]	▪ 0: Zone unique Une seule zone de température de départ: 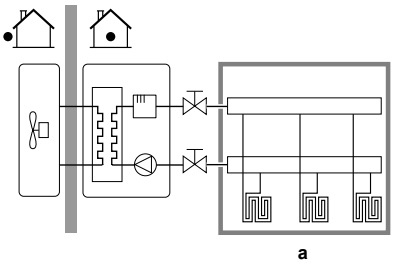 a ▪ a: zone TD principale
[4.4]	[7-02]	▪ 1: Zone double Deux zones de température de départ. La zone principale de température de départ est composée des émetteurs de charge thermique élevée et d'un mélangeur pour obtenir la température de départ voulue. En chauffage: 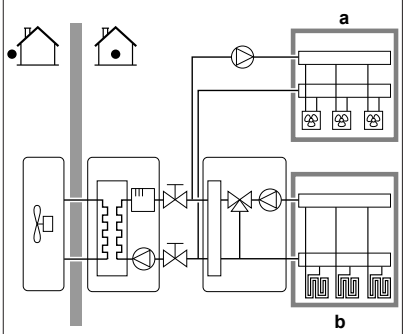 a b ▪ a: zone TD secondaire: température la plus élevée ▪ b: zone TD principale: température la moins élevée

ATTENTION

S'il y a 2 zones, veillez à configurer la zone avec la température d'eau la moins élevée en tant que zone principale, et la zone avec la température d'eau la plus élevée en tant que zone secondaire. Ne pas configurer le système de cette manière risque de provoquer des dommages aux émetteurs de chaleur.

ATTENTION

S'il y a 2 zones et que les types d'émetteurs sont configurés incorrectement, de l'eau à température élevée peut être envoyée vers un émetteur à faible température (chauffage au sol). Afin d'éviter cela:

- Installez un aquastat/une vanne thermostatique pour éviter des températures trop élevées en direction d'un émetteur à faible température.
- Veillez à définir correctement les types d'émetteurs pour la zone principale [2.7] et pour la zone secondaire [3.7] selon l'émetteur raccordé.

5.2.4 Assistant de configuration: chauffage d'appoint

Le chauffage d'appoint est adapté afin de pouvoir être relié aux réseaux électriques européens les plus courants. Si le chauffage d'appoint est disponible, vous devez régler la tension, la configuration et la puissance sur l'interface utilisateur.

Il faut régler les puissances pour les différentes phases du chauffage d'appoint pour que la fonction de suivi de la consommation et/ou de contrôle de la consommation électrique soit efficace. Lors de la mesure de la valeur de résistance de chaque appareil de chauffage, vous pouvez définir la puissance de chauffage exacte, ce qui donne des données énergétiques plus précises.

Tension

Le chauffage d'appoint externe optionnel peut être réglé sur 230 V, 1ph, 230 V, 3ph ou 400 V, 3ph.

#	Code	Description
[9.3.2]	[5-0D]	▪ 0: 230 V, 1ph ▪ 1: 230 V, 3ph ▪ 2: 400 V, 3ph

Configuration

Le chauffage d'appoint peut être configuré de différentes manières. Vous pouvez choisir un chauffage d'appoint à seulement 1 phase ou un chauffage d'appoint à 2 phases. En cas de 2 phases, la puissance de la deuxième phase dépend de ce réglage. Vous pouvez également choisir une puissance plus élevée pour la deuxième phase en urgence.

#	Code	Description
[9.3.3]	[4-0A]	▪ 0: relais 1 ▪ 1: relais 1 / relais 1+2[(a)] ▪ 2: relais 1 / relais 2[(a)] ▪ 3: relais 1 / relais 2 Urgence relais 1+2[(a)]

(a) Non disponible pour les modèles 3V.

INFORMATIONS

Les réglages [9.3.3] et [9.3.5] sont liés. La modification d'un des deux réglages influencera l'autre. Si vous modifiez un des réglages, vérifiez si l'autre est toujours comme prévu.

INFORMATIONS

Pendant le fonctionnement normal, la puissance de la deuxième phase du chauffage d'appoint à tension nominale est égale à [6-03]+[6-04].

INFORMATIONS

Si [4-0A]=3 et que le mode d'urgence est activé, la consommation électrique du chauffage d'appoint est maximale et égale à 2×[6-03]+[6-04].

INFORMATIONS

Uniquement pour les systèmes équipés d'un ballon d'eau chaude sanitaire intégré: Si le point de consigne de température de stockage est supérieur à 50°C, Daikin recommande de ne PAS désactiver la deuxième phase de chauffage d'appoint car cela aurait un impact considérable sur le temps nécessaire à l'unité pour chauffer le ballon d'eau chaude sanitaire.

Puissance du niveau 1

#	Code	Description
[9.3.4]	[6-03]	▪ La puissance de la première phase du chauffage d'appoint à tension nominale.

Puissance additionnelle du niveau 2

#	Code	Description
[9.3.5]	[6-04]	▪ Différence de puissance entre la seconde et la première phase du chauffage d'appoint à tension nominale. La valeur nominale dépend de la configuration du chauffage d'appoint.

5.2.5 Assistant de configuration: zone principale

Les réglages les plus importants pour la zone principale de départ peuvent être effectués ici.

Type d'émetteur

Selon le volume d'eau du système et le type d'émetteur de chaleur de la zone principale, le chauffage de la zone principale peut nécessiter davantage de temps. Ce réglage peut compenser un système de chauffage lent ou rapide lors du cycle de chauffage. Le delta T cible de la zone principale dépend de ce réglage.

En cas de contrôle par le thermostat d'ambiance, ce réglage a un effet sur la modulation maximale de la température de départ voulue.

Il est dès lors important d'effectuer correctement ce réglage selon votre configuration du système.

#	Code	Description
[2.7]	[2-0C]	▪ 0: Chauffage au sol ▪ 1: Ventilo-convecteur(s) ▪ 2: Radiateur

Le réglage du type d'émetteur influence la plage du point de consigne de chauffage et le delta T cible de chauffage de la manière suivante:

Description	Plage du point de consigne de chauffage	Delta T cible de chauffage
0: Chauffage au sol	Maximum 55°C	Variable
1: Ventilo-convecteur(s)	Maximum 55°C	Variable
2: Radiateur	Maximum 65°C	Fixe 10°C

REMARQUE

Pour les radiateurs, la température d'émetteur moyenne sera inférieure au chauffage au sol à cause du delta T fixe de 10°C. Pour compenser, vous pouvez:

- Augmenter les températures souhaitées de la courbe de la loi d'eau [2.5].
- Activer la modulation de température de départ et augmenter la modulation maximale [2.C].

Commande

Il existe 3 possibilités pour commander l'unité:

Commande	Dans cette commande...
Départ d'eau	Le fonctionnement de l'unité est basé sur la température de départ, quelles que soient la température intérieure réelle et/ou la demande de chauffage de la pièce.
Thermostat d'ambiance externe	Le fonctionnement de l'unité est déterminé par le thermostat externe ou un équivalent (un convecteur de pompe à chaleur, par exemple).
Thermostat d'ambiance	Le fonctionnement de l'unité est basé sur la température ambiante de l'interface utilisateur utilisée en tant que thermostat d'ambiance.

#	Code	Description
[2.9]	[C-07]	▪ 0: Départ d'eau ▪ 1: Thermostat d'ambiance externe ▪ 2: Thermostat d'ambiance

Mode point consigne

En mode Absolu, la température de départ voulue ne dépend PAS de la température ambiante extérieure.

En mode Loi d'eau, la température de départ voulue dépend de la température ambiante extérieure.

#	Code	Description
[2.4]	N/A	Mode point consigne ▪ 0: Absolu ▪ 2: Loi d'eau

Lorsque le fonctionnement avec loi d'eau est actif, de basses températures extérieures entraînent de l'eau plus chaude et vice versa. Pendant le fonctionnement avec loi d'eau, l'utilisateur peut augmenter ou réduire de 10°C au maximum la température de l'eau.

Horloge

Indique si la température de départ voulue est en accord avec un programme. L'influence du mode de point de consigne TD [2.4] est la suivante:

- En mode de point de consigne TD Absolu, les actions programmées se composent des températures de départ voulues, qu'elles soient prédéfinies ou personnalisées.
- En mode de point de consigne TD Loi d'eau, les actions programmées se composent des actions de décalage voulues, qu'elles soient prédéfinies ou personnalisées.

#	Code	Description
[2.1]	N/A	▪ 0: Non ▪ 1: Oui

5.2.6 Assistant de configuration: zone secondaire

Les réglages les plus importants pour la zone secondaire de départ peuvent être effectués ici.

Type d'émetteur

Pour plus de renseignements concernant sa fonctionnalité, reportez-vous à "5.2.5 Assistant de configuration: zone principale" à la page 18.

#	Code	Description
[3.7]	[2-0D]	▪ 0: Chauffage au sol ▪ 1: Ventilo-convecteur(s) ▪ 2: Radiateur

Commande

Le type de contrôle est indiqué ici, mais ne peut pas être réglé. Il est déterminé par le type de contrôle de la zone principale. Pour plus de renseignements concernant la fonctionnalité, reportez-vous à "5.2.5 Assistant de configuration: zone principale" à la page 18.

#	Code	Description
[3.9]	N/A	▪ 0: Départ d'eau si le type de contrôle de la zone principale correspond à Départ d'eau. ▪ 1: Thermostat d'ambiance externe si le type de contrôle de la zone principale correspond à Thermostat d'ambiance externe ou Thermostat d'ambiance.

Mode point consigne

Pour plus de renseignements concernant sa fonctionnalité, reportez-vous à "5.2.5 Assistant de configuration: zone principale" à la page 18.

#	Code	Description
[3.4]	N/A	▪ 0: Absolu ▪ 2: Loi d'eau

Si vous choisissez Loi d'eau, l'écran suivant sera l'écran détaillé avec les courbes de la loi d'eau. Reportez-vous également à "5.2.7 Écran détaillé avec courbe de la loi d'eau" à la page 19.

Mode point consigne

Pour plus de renseignements concernant sa fonctionnalité, reportez-vous à "5.2.5 Assistant de configuration: zone principale" à la page 18.

#	Code	Description
[3.4]	N/A	▪ 0: Absolu ▪ 1: chauffage courbe de la loi d'eau, rafraîchissement fixe ▪ 2: Loi d'eau

Si vous choisissez Loi d'eau, l'écran suivant sera l'écran détaillé avec les courbes de la loi d'eau. Reportez-vous également à "5.2.7 Écran détaillé avec courbe de la loi d'eau" à la page 19.

Horloge

Indique si la température de départ voulue est en accord avec un programme. Reportez-vous également à "5.2.5 Assistant de configuration: zone principale" à la page 18.

#	Code	Description
[3.1]	N/A	▪ 0: Non ▪ 1: Oui

5.2.7 Écran détaillé avec courbe de la loi d'eau

Lorsque le fonctionnement avec loi d'eau est actif, la température du ballon souhaitée est déterminée automatiquement en fonction de la température extérieure moyenne. Lorsque la température extérieure est plus faible, la température du ballon devra être plus élevée, car les tuyaux d'eau seront plus froids, et vice versa.

Les courbes de la loi d'eau sont définies par deux points de consigne:

- Point de consigne (X1, Y2)
- Point de consigne (X2, Y1)

Courbe de la loi d'eau:

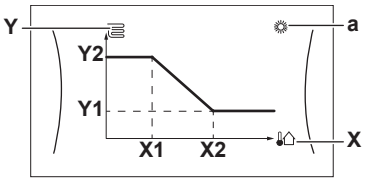

Actions possibles sur cet écran	
	Parcourir les températures.
	Modifier la température.
	Passer à la température suivante.
	Confirmer les modifications et procéder.

Élément	Description
a	Zones de loi d'eau possibles: ▪ : Chauffage de zone principale ou zone secondaire ▪ : Eau chaude sanitaire
X, X1, X2	Température ambiante extérieure
Y, Y1, Y2	Température du ballon ou température de départ voulue. Le symbole indiqué ici correspond à l'émetteur de chaleur pour cette zone: ▪ : Chauffage au sol ▪ : Ventilo-convecteur ▪ : Radiateur ▪ : Ballon d'eau chaude sanitaire

5.2.8 Assistant de configuration: ballon

Mode chauffage

Le ballon d'eau chaude sanitaire peut être préparé de 3 façons différentes. Les méthodes de réglage de la température de ballon souhaitée et les manières dont l'unité agit sur celle-ci diffèrent les unes des autres.

#	Code	Description
[5.6]	[6-0D]	Mode chauffage ▪ 0: Réchauffement seul: seul le réchauffage est autorisé. ▪ 1: Programme + réchauffement: le ballon d'eau chaude sanitaire est chauffé en fonction d'un programme, mais le réchauffage est autorisé entre les cycles de chauffage programmés. ▪ 2: Programme uniquement: le ballon d'eau chaude sanitaire peut UNIQUEMENT être chauffé en fonction d'un programme.

Reportez-vous au manuel d'utilisation pour plus de détails.

Point de consigne de confort

Uniquement lorsque la préparation de l'eau chaude sanitaire est en Programme uniquement ou Programme + réchauffement. Lors de la planification du programmateur, vous pouvez utiliser le point de consigne de confort comme valeur prédéfinie. Lorsque vous souhaitez modifier ultérieurement le point de consigne de stockage, vous devez uniquement le faire à un emplacement.

Le ballon chauffera jusqu'à ce que la **température de stockage confort** soit atteinte. Il s'agit de la température souhaitée plus élevée lorsqu'une action de stockage confort est programmée.

Il est également possible de programmer un arrêt du stockage. Cette fonction permet de stopper le chauffage du ballon même si le point de consigne n'a PAS été atteint. Programmez un arrêt du stockage seulement lorsque le chauffage du ballon est absolument indésirable.

#	Code	Description
[5.2]	[6-0A]	Point de consigne de confort ▪ 30°C~[6-0E]°C

Point de consigne Éco

La **température de stockage économique** désigne la température basse souhaitée pour le ballon. Il s'agit de la température souhaitée lorsqu'une action de stockage économique est programmée (de préférence pendant la journée).

#	Code	Description
[5.3]	[6-0B]	Point de consigne Éco ▪ 30°C~min(50,[6-0E])°C

Point de consigne de réchauffement

Température de ballon souhaitée pour le réchauffage, utilisée:

- en mode Programme + réchauffement, pendant le mode de réchauffage: la température minimale garantie du ballon est définie par le Point de consigne de réchauffement moins l'hystérésis du réchauffage. Si la température du ballon chute sous cette valeur, le ballon est réchauffé.
- durant le stockage confort, afin de donner la priorité à la préparation de l'eau chaude sanitaire. Lorsque la température du ballon monte au-dessus de cette valeur, la préparation de l'eau chaude sanitaire et le chauffage/rafraîchissement sont exécutés dans l'ordre.

#	Code	Description
[5.4]	[6-0C]	Point de consigne de réchauffement ▪ 30°C~min(50,[6-0E])°C

5.3 Menu des réglages

Vous pouvez effectuer des réglages supplémentaires à l'aide de l'écran du menu principal et de ses sous-menus. Retrouvez ici les réglages les plus importants.

5.3.1 Zone principale

Type de thermostat

Uniquement applicable lorsque le contrôle est assuré par le thermostat d'ambiance externe.

REMARQUE

Si un thermostat d'ambiance externe est utilisé, il contrôlera la protection antigel. Cependant, la protection antigel est uniquement possible si le contrôle de la température de départ est activé sur l'interface utilisateur de l'unité.

#	Code	Description
[2.A]	[C–05]	Type de thermostat d'ambiance externe pour la zone principale: ▪ 1: 1 contact: le thermostat d'ambiance externe utilisé peut uniquement envoyer un état MARCHE/ARRÊT du thermostat. Il n'y a pas de distinction entre la demande de chauffage et la demande de rafraîchissement. ▪ 2: 2 contacts: le thermostat d'ambiance externe utilisé peut envoyer un état MARCHE/ARRÊT distinct du thermostat de chauffage/rafraîchissement.

5.3.2 Zone secondaire

Type de thermostat

Uniquement applicable lorsque le contrôle est assuré par le thermostat d'ambiance externe. Pour plus de renseignements concernant la fonctionnalité, reportez-vous à "5.3.1 Zone principale" à la page 20.

#	Code	Description
[3.A]	[C–06]	Type de thermostat d'ambiance externe pour la zone secondaire: ▪ 1: 1 contact ▪ 2: 2 contacts

5.3.3 Informations

Informations d'installateur

L'installateur peut inscrire son numéro de téléphone ici.

#	Code	Description
[8.3]	N/A	Numéro que les utilisateurs peuvent contacter en cas de problèmes.

5.4 Structure de menus: vue d'ensemble des réglages installateur

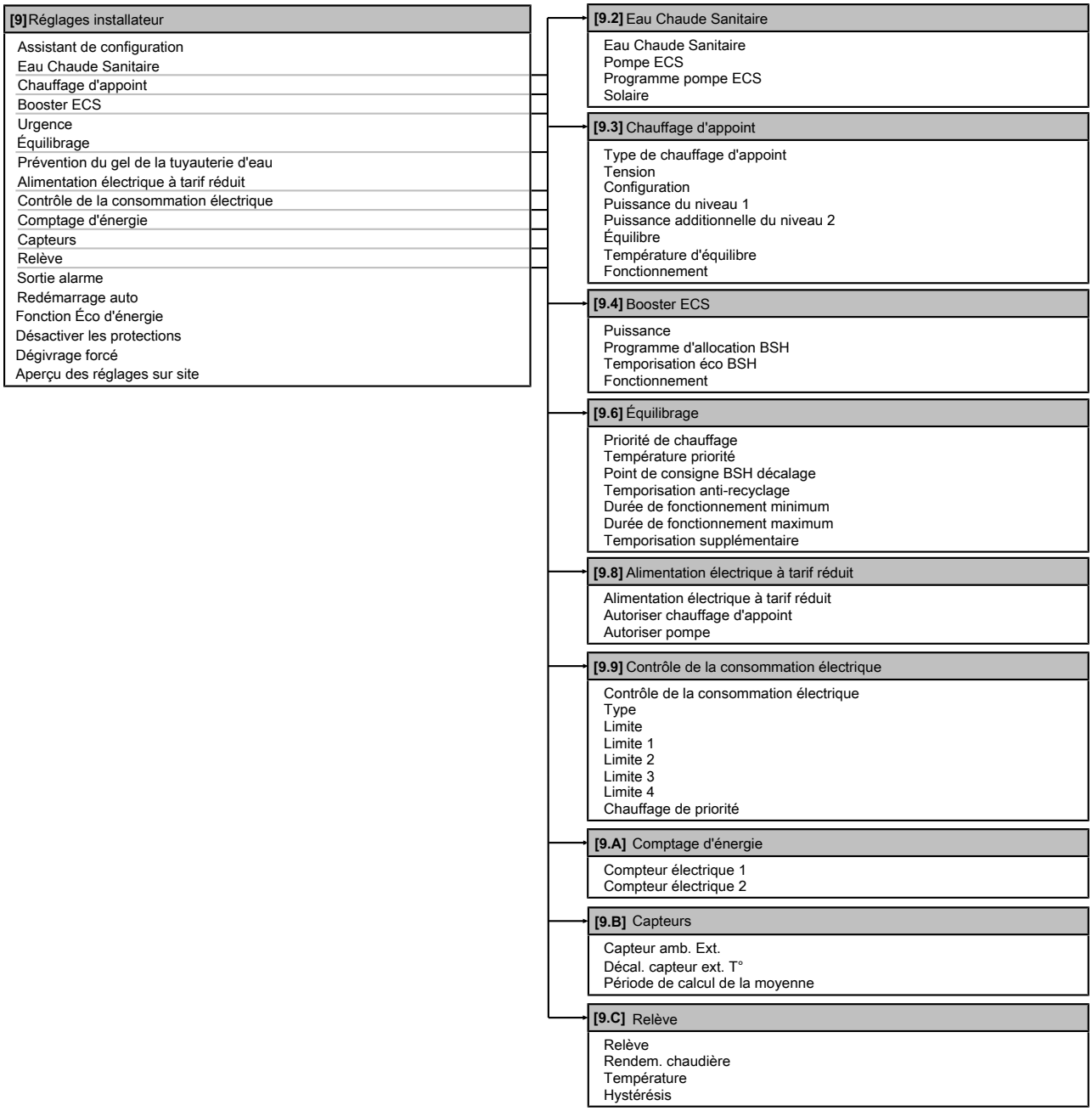

INFORMATIONS

Les réglages du kit solaire sont affichés mais ne sont PAS applicables à cette unité. Les réglages ne doivent PAS être utilisés ou modifiés.

INFORMATIONS

La visibilité des réglages dépend des réglages installateur sélectionnés et de la catégorie d'appareil.

INFORMATIONS

Chauffage anti-légionellose. Dans la structure de menus, le terme "Booster ECS" est utilisé. Toutefois, il s'agit en fait d'un chauffage anti-légionellose.

6 Mise en service

REMARQUE

Ne faites JAMAIS fonctionner l'unité sans thermistances et/ou capteurs/contacteurs de pression au risque de brûler le compresseur.

INFORMATIONS

Le logiciel est équipé d'un mode "installateur-sur-place" ([9.G]: Désactiver les protections) qui désactive le fonctionnement automatique de l'unité. Lors de la première installation, le paramètre Désactiver les protections est réglé par défaut sur Oui, ce qui signifie que le fonctionnement automatique est désactivé. Toutes les fonctions de protection sont ensuite désactivées. Si les pages d'accueil de l'interface utilisateur sont désactivées, l'unité ne fonctionnera PAS automatiquement. Pour activer le fonctionnement automatique et les fonctions de protection, réglez Désactiver les protections sur Non.

36 heures après la première mise sous tension, l'unité règle automatiquement Désactiver les protections sur Non, ce qui met fin au mode "installateur-sur-place" et active les fonctions de protection. Après la première installation, si l'installateur revient sur place, il doit régler manuellement Désactiver les protections sur Oui.

6.1 Liste de contrôle avant la mise en service

Après l'installation de l'unité, vérifiez d'abord les points suivants. Une fois que toutes les vérifications ci-dessous sont effectuées, l'unité DOIT être fermée, et CE N'EST QU'ALORS que l'unité peut être mise sous tension.

☐	Vous avez lu toutes les consignes d'installation, comme indiqué dans le **guide de référence de l'installateur**.
☐	L'**unité intérieure** est correctement montée.
☐	Uniquement si vous utilisez le chauffage d'appoint optionnel: Le **chauffage d'appoint** est correctement monté.
☐	L'**unité extérieure** est correctement montée.
☐	Le **câblage sur place** suivant a été effectué conformément au présent document et à la législation applicable: ▪ entre le panneau d'alimentation local et l'unité extérieure, ▪ entre l'unité intérieure et l'unité extérieure, ▪ entre le panneau d'alimentation local et l'unité intérieure, ▪ entre l'unité intérieure et les vannes (le cas échéant), ▪ entre l'unité intérieure et le thermostat d'ambiance (le cas échéant).
☐	Le système est correctement **mis à la terre** et les bornes de terre sont serrées.
☐	Les **fusibles** ou les dispositifs de protection installés localement sont conformes au présent document et n'ont PAS été contournés.
☐	La **tension d'alimentation** doit correspondre à la tension indiquée sur l'étiquette d'identification de l'unité.
☐	Le coffret électrique ne contient PAS de **raccords desserrés** ou de composants électriques endommagés.
☐	Il n'y a PAS de **composants endommagés** ou de **tuyaux coincés** à l'intérieur des unités intérieure et extérieure.
☐	Uniquement si vous utilisez le chauffage d'appoint optionnel: Selon le type de chauffage d'appoint, le **disjoncteur du circuit du chauffage d'appoint** F1B est ACTIVÉ (au niveau du coffret électrique du chauffage d'appoint).
☐	Le **disjoncteur du circuit du chauffage anti-légionellose** F2B (à fournir) est ACTIVÉ.
☐	Il n'y a PAS de **fuites de réfrigérant**.
☐	Les **tuyaux de réfrigérant** (gaz et liquide) disposent d'une isolation thermique.
☐	Les **tuyaux** installés sont de taille correcte et sont correctement isolés.
☐	Il n'y a PAS de **fuites d'eau** dans l'unité intérieure.
☐	Les **vannes d'arrêt** sont correctement installées et complètement ouvertes.
☐	Les **vannes d'arrêt** (gaz et liquide) de l'unité extérieure sont complètement ouvertes.
☐	La vanne de **purge d'air** est ouverte (au moins 2 tours).
☐	La **soupape de décharge de pression** purge l'eau lorsqu'elle est ouverte.
☐	Le **volume minimal d'eau** est garanti dans toutes les conditions. Reportez-vous à la section “Vérification du volume d'eau” sous "3.2 Préparation de la tuyauterie d'eau" à la page 7.
☐	Le **ballon d'eau chaude sanitaire** est rempli complètement.

6.2 Liste de vérifications pendant la mise en service

6.2.1 Vérification du débit minimal

1	Identifiez à l'aide de la configuration hydraulique les boucles de chauffage qui peuvent être fermées grâce à des vannes mécaniques, électroniques ou autres.	—
2	Fermez toutes les boucles de chauffage qui peuvent être fermées (reportez-vous à l'étape précédente).	—
3	Démarrez l'essai de fonctionnement de la pompe (reportez-vous à la section "6.2.4 Essai de fonctionnement de l'actionneur" à la page 23).	—
4	Dans le cadre de l'essai de fonctionnement de la pompe, accédez à Capteurs.	
5	Sélectionnez les informations de débit. Dans le cadre de l'essai de fonctionnement, l'unité peut utiliser un débit inférieur au débit minimal requis.	
6	Modifiez le réglage de la vanne de dérivation pour atteindre le débit minimal requis + 2 l/min.	—

Débit minimal requis
12 l/min

6.2.2 Purge d'air

Conditions: Assurez-vous-en que tout fonctionnement soit désactivé. Accédez au menu Fonctionnement et désactivez Pièce, le fonctionnement de Chauffage/refroidissement et du Ballon.

1	Réglez le niveau d'autorisation de l'utilisateur sur Installateur. Reportez-vous à la section "Changement de niveau d'autorisation de l'utilisateur" à la page 15.	—

2	Accédez à [A.3]: Mise en service > Purge d'air.	
3	Sélectionnez OK pour confirmer. **Résultat:** La purge d'air commence. Cela s'arrête automatiquement lorsque le cycle de purge d'air est terminé.	
	Pour arrêter manuellement la purge d'air:	—
	1 Accédez à Arrêter purge d'air.	
	2 Sélectionnez OK pour confirmer.	

Purge d'air des émetteurs ou collecteurs de chaleur

Nous vous recommandons de purger l'air à l'aide de la fonction de purge d'air de l'unité (reportez-vous ci-dessus). Cependant, si vous purgez l'air des émetteurs ou collecteurs de chaleur, tenez compte de ce qui suit:

AVERTISSEMENT

Purge d'air des émetteurs ou collecteurs de chaleur. Avant de purger l'air des émetteurs ou collecteurs de chaleur, vérifiez si ou s'affiche à l'écran d'accueil de l'interface utilisateur.

- Si ce n'est pas le cas, vous pouvez purger immédiatement l'air.
- Si c'est le cas, veuillez vous en assurer que la pièce dans laquelle vous souhaitez purger l'air est suffisamment aérée. **Raison:** Du réfrigérant risque de fuir dans le circuit d'eau, et par conséquent, dans la pièce où vous purgez l'air des émetteurs ou collecteurs de chaleur.

6.2.3 Essai de fonctionnement

Conditions: Assurez-vous-en que tout fonctionnement soit désactivé. Accédez au menu Fonctionnement et désactivez Pièce, le fonctionnement de Chauffage/refroidissement et du Ballon.

1	Réglez le niveau d'autorisation de l'utilisateur sur Installateur. Reportez-vous à la section "Changement de niveau d'autorisation de l'utilisateur" à la page 15.	—
2	Accédez à [A.1]: Mise en service > Essais opérationnels.	
3	Sélectionnez un essai dans la liste. **Exemple:** Chauffage.	
4	Sélectionnez OK pour confirmer. **Résultat:** L'essai de fonctionnement commence. Le processus s'arrête automatiquement une fois terminé (±30 min).	
	Pour arrêter manuellement l'essai:	—
	1 Accédez à Arrêtez l'essai.	
	2 Sélectionnez OK pour confirmer.	

INFORMATIONS

En cas de démarrage du système dans un climat froid, et SANS kit de chauffage d'appoint installé, il peut être nécessaire de démarrer avec un petit volume d'eau. Pour ce faire, ouvrez progressivement les émetteurs de chaleur. Ainsi, la température de l'eau augmente graduellement. Surveillez la température de retour ([6.1.6] dans la structure de menus) et vérifiez qu'elle NE chute pas en-deçà de 15°C.

Si l'unité a été correctement installée, elle démarre pendant le test de fonctionnement dans le mode de fonctionnement sélectionné. En mode d'essai, il est possible de s'assurer du fonctionnement correct de l'unité en surveillant sa température de départ (mode de chauffage/rafraîchissement) et sa température du ballon (mode d'eau chaude sanitaire).

Surveillance de la température:

1	Accédez à Capteurs.	
2	Sélectionnez les informations de température.	

6.2.4 Essai de fonctionnement de l'actionneur

Conditions: Assurez-vous-en que tout fonctionnement soit désactivé. Accédez au menu Fonctionnement et désactivez Pièce, le fonctionnement de Chauffage/refroidissement et du Ballon.

L'objectif de l'essai de fonctionnement de l'actionneur est de vérifier le fonctionnement des différents actionneurs (par exemple, si vous sélectionnez Pompe, un essai de fonctionnement de la pompe est lancé).

1	Réglez le niveau d'autorisation de l'utilisateur sur Installateur. Reportez-vous à la section "Changement de niveau d'autorisation de l'utilisateur" à la page 15.	—
2	Accédez à [A.2]: Mise en service > Essais actionneurs.	
3	Sélectionnez un essai dans la liste. **Exemple:** Pompe.	
4	Sélectionnez OK pour confirmer. **Résultat:** L'essai de fonctionnement de l'actionneur commence. Le processus s'arrête automatiquement une fois terminé (±30 min).	
	Pour arrêter manuellement l'essai:	—
	1 Accédez à Arrêtez l'essai.	
	2 Sélectionnez OK pour confirmer.	

Essais de fonctionnement de l'actionneur possibles

- Essai Booster ECS
- Essai Chauffage d'appoint 1 (le cas échéant)
- Essai Chauffage d'appoint 2 (le cas échéant)
- Essai Pompe

INFORMATIONS

Veillez à purger tout l'air avant de procéder à l'essai de fonctionnement. De même, évitez toujours de provoquer des perturbations dans le circuit d'eau lors de l'essai de fonctionnement.

- Essai Vanne d'arrêt
- Essai Vanne de dérivation
- Essai Signal bivalent
- Essai Sortie alarme
- Essai Signal R/C
- Essai Pompe ECS

6.2.5 Séchage de la dalle

Conditions: Assurez-vous-en que tout fonctionnement soit désactivé. Accédez au menu Fonctionnement et désactivez Pièce, le fonctionnement de Chauffage/refroidissement et du Ballon.

1	Réglez le niveau d'autorisation de l'utilisateur sur Installateur. Reportez-vous à la section "Changement de niveau d'autorisation de l'utilisateur" à la page 15.	—
2	Accédez à [A.4]: Mise en service > Séchage de chape.	

3	Sélectionnez un programme de séchage: accédez à Programme et utilisez l'écran de programmation de séchage de la dalle UFH.	
4	Sélectionnez OK pour confirmer. **Résultat:** Le séchage de la dalle de chauffage commence. Le processus s'arrête automatiquement une fois terminé.	
	Pour arrêter manuellement l'essai:	—
	1 Accédez à Arrêter séchage de chape.	
	2 Sélectionnez OK pour confirmer.	

REMARQUE

Pour effectuer un séchage de la dalle de chauffage, la protection antigel doit être désactivée ([2-06]=0). Elle est activée par défaut ([2-06]=1). Cependant, en raison du mode "installateur-sur-place" (voir "Mise en service"), la protection antigel est automatiquement désactivée pendant les 36 heures suivant la première mise sous tension.

Si le séchage de la dalle doit être effectué après les 36 premières heures suivant la mise sous tension, désactivez manuellement la protection antigel en réglant [2-06] sur "0" et MAINTENEZ la fonction désactivée jusqu'à ce que le séchage de la dalle soit terminé. Si vous ne respectez pas cette consigne, la dalle risque de fissurer.

REMARQUE

Pour pouvoir lancer le séchage de la dalle, veillez à ce que les réglages suivants soient respectés:

- [4-00]=1
- [C-02]=0
- [D-01]=0
- [4-08]=0
- [4-01]≠1

7 Remise à l'utilisateur

Une fois l'essai de fonctionnement terminé, lorsque l'unité fonctionne correctement, veillez à ce que ce qui suit soit clair pour l'utilisateur:

- Remplissez le tableau de réglages installateur (dans le manuel d'utilisation) avec les réglages effectués.
- Vérifiez que l'utilisateur dispose de la version imprimée de la documentation et demandez-lui de la conserver pour s'y référer ultérieurement. Informez l'utilisateur qu'il peut trouver la documentation complète à l'adresse URL mentionnée précédemment dans ce manuel.
- Expliquez à l'utilisateur comment utiliser correctement le système et indiquez la procédure à suivre en cas de problèmes.
- Indiquez à l'utilisateur ce qu'il doit faire pour effectuer l'entretien de l'unité.
- Expliquez à l'utilisateur comment économiser l'énergie, comme indiqué dans le manuel d'utilisation.

8 Données techniques

Un **sous-ensemble** des dernières données techniques est disponible sur le site web régional de Daikin (accessible au public). L'**ensemble complet** des dernières données techniques est disponible sur le Daikin Business Portal (authentification requise).

8.1 Schéma de tuyauterie: unité intérieure

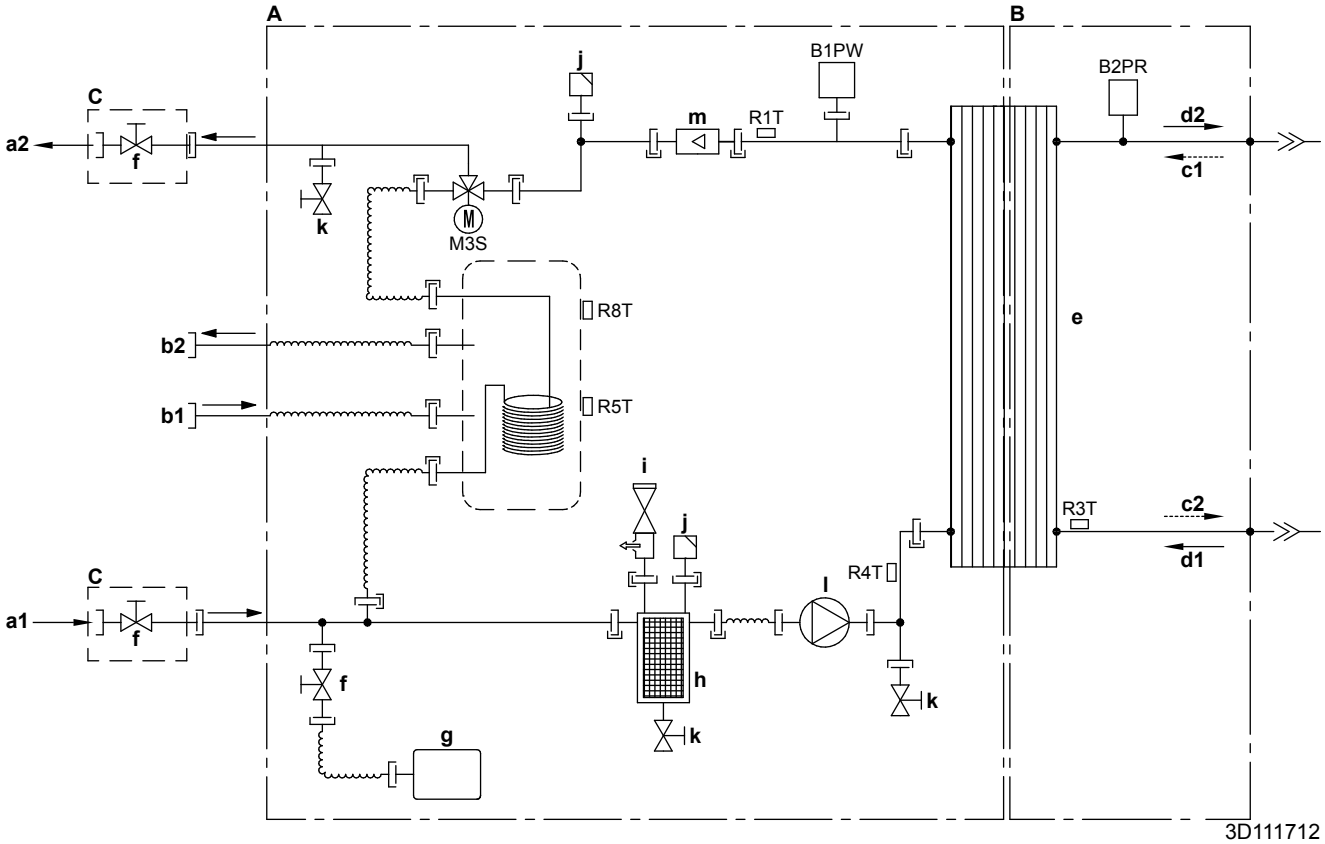

A Côté eau
B Côté réfrigérant
C À fournir
a1 ENTRÉE d'eau du chauffage
a2 SORTIE d'eau du chauffage
b1 Eau chaude sanitaire: ENTRÉE eau froide
b2 Eau chaude sanitaire: SORTIE eau chaude sanitaire
c1 ENTRÉE du réfrigérant gazeux (mode chauffage; condenseur)
c2 SORTIE du réfrigérant liquide (mode chauffage; condenseur)
d1 ENTRÉE du réfrigérant liquide (mode rafraîchissement; évaporateur)
d2 SORTIE du réfrigérant gazeux (mode rafraîchissement; évaporateur)
e Échangeur de chaleur à plaques
f Vanne d'arrêt pour l'entretien (si équipé)
g Vase d'expansion
h Filtre magnétique/pot de décantation
i Vanne de sécurité
j Purge d'air
k Vanne de purge
l Pompe
m Capteur de débit

B1PW Capteur de pression d'eau de chauffage de l'air ambiant
B2PR Capteur de pression du réfrigérant
M3S Vanne 3 voies (chauffage/eau chaude sanitaire)
R1T Thermistance (échangeur de chaleur – SORTIE d'eau)
R3T Thermistance (liquide réfrigérant)
R4T Thermistance (échangeur de chaleur – ENTRÉE d'eau)
R5T, R8T Thermistance (ballon)
Raccord à vis
Raccord évasé
Raccord rapide
Raccord soudé au laiton

8.2 Schéma de câblage: Unité intérieure

Reportez-vous au schéma de câblage interne fourni avec l'unité (à l'intérieur du couvercle du coffret électrique de l'unité intérieure). Les abréviations utilisées sont répertoriées ci-dessous.

Notes à parcourir avant de démarrer l'unité

Anglais	Traduction
Notes to go through before starting the unit	Notes à parcourir avant de démarrer l'unité
X1M	Borne principale
X2M	Borne de câblage sur place pour c.a.
X3M	Borne du chauffage d'appoint
X5M	Borne de câblage sur place pour c.c.
X8M	Borne de l'alimentation électrique du chauffage anti-légionellose
—·—·—·—	Câblage de mise à la terre
– – – – – – –	Équipement à fournir
①	Plusieurs possibilités de câblage
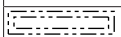	Option
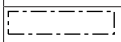	Pas installé dans le coffret électrique
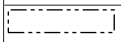	Câblage en fonction du modèle
	CCI
Note 1: Connection point of the power supply for the anti-legionella heater should be foreseen outside the unit.	Remarque 1: le point de raccordement de l'alimentation électrique pour le chauffage anti-légionellose est à prévoir à l'extérieur de l'unité.
Optional backup heater power supply	Alimentation électrique du chauffage d'appoint optionnel
☐ 1N~, 230 V, 6 kW	☐ 1N~, 230 V, 6 kW
☐ 3N~, 400 V, 6 kW	☐ 3N~, 400 V, 6 kW
User installed options	Options installées par l'utilisateur
☐ LAN adapter	☐ Adaptateur LAN
☐ Backup heater	☐ Chauffage d'appoint
☐ Remote user interface	☐ Interface utilisateur utilisée en tant que thermostat d'ambiance
☐ Ext. indoor thermistor	☐ Thermistance intérieure externe
☐ Ext outdoor thermistor	☐ Thermistance d'extérieur externe
☐ Digital I/O PCB	☐ CCI : E/S numériques
☐ Demand PCB	☐ CCI : demande
Main LWT	Température de départ principale
☐ On/OFF thermostat (wired)	☐ Thermostat MARCHE/ARRÊT (câblé)
☐ On/OFF thermostat (wireless)	☐ Thermostat MARCHE/ARRÊT (sans fil)
☐ Ext. thermistor	☐ Thermistance externe
☐ Heat pump convector	☐ Convecteur de pompe à chaleur
Add LWT	Température de départ secondaire
☐ On/OFF thermostat (wired)	☐ Thermostat MARCHE/ARRÊT (câblé)
☐ On/OFF thermostat (wireless)	☐ Thermostat MARCHE/ARRÊT (sans fil)
☐ Ext. thermistor	☐ Thermistance externe
☐ Heat pump convector	☐ Convecteur de pompe à chaleur

Position dans le coffret électrique

Anglais	Traduction
Position in switch box	Position dans le coffret électrique

Légende

A1P		Carte de circuit imprimé principale
A2P	*	Thermostat MARCHE/ARRÊT (CE=circuit électrique)
A3P	*	Convecteur de pompe à chaleur
A4P	*	CCI : E/S numériques
A8P	*	CCI : demande
A9P		Indicateur de statut
A10P		MMI (= interface utilisateur raccordée à l'unité intérieure) – CCI de l'unité d'alimentation électrique
A11P		MMI (= interface utilisateur raccordée à l'unité intérieure) – Carte de circuit imprimé principale
A12P		Carte de circuit imprimé d'affichage MMI
A13P	*	Adaptateur LAN
A14P	*	Interface utilisateur utilisée en tant que thermostat d'ambiance – CCI
A15P	*	CCI du récepteur (thermostat MARCHE/ARRÊT sans fil)
B1L		Capteur de débit
B1PR		Capteur de pression du réfrigérant
B1PW		Capteur de pression d'eau
CN* (A4P)	*	Connecteur
DS1(A8P)	*	Microcommutateur
F2B	#	Fusible de surintensité chauffage anti-légionellose
F2T		Fusible thermique du chauffage anti-légionellose
F1U, F2U (A4P)	*	Fusible 5 A 250 V pour CCI: E/S numériques
FU1 (A1P)		Fusible T 5 A 250 V pour CCI
FU2 (A10P)		Fusible T 1,6 A 250 V pour CCI
K3M		Contacteur du chauffage anti-légionellose
K*R (A4P)		Relais sur CCI
M1P		Pompe d'alimentation principale
M2P	#	Pompe à eau chaude sanitaire
M2S	#	Vanne à 2 voies pour mode de rafraîchissement
M3S		Vanne à 3 voies pour chauffage au sol/eau chaude sanitaire
P1M		Affichage MMI
PC (A15P)	*	Circuit électrique
PHC1 (A4P)	*	Circuit d'entrée de l'optocoupleur
Q2L		Protection thermique du chauffage anti-légionellose
Q4L	#	Thermostat de sécurité
Q*DI	#	Disjoncteur de protection contre les fuites à la terre
R1H (A2P)	*	Capteur d'humidité

R1T (A1P)		Thermistance de l'échangeur de chaleur de l'eau de sortie
R1T (A2P)	*	Thermostat MARCHE/ARRÊT capteur ambiant
R1T (A14P)	*	Interface utilisateur capteur ambiant
R2T (A2P)	*	Capteur externe (sol ou ambiant)
R3T		Thermistance côté liquide réfrigérant
R4T		Thermistance d'eau d'entrée
R5T, R8T		Thermistance d'eau chaude sanitaire
R6T	*	Thermistance ambiante extérieure ou intérieure externe
S1S	#	Contact d'alimentation électrique à tarif préférentiel
S2S	#	Entrée d'impulsions du compteur électrique 1
S3S	#	Entrée d'impulsions du compteur électrique 2
S6S~S9S	*	Entrées de limitation électrique numériques
SS1 (A4P)	*	Sélecteur
SW1~2 (A12P)		Boutons rotatifs
SW3~5 (A12P)		Boutons-poussoirs
TR1		Alimentation électrique du transformateur
X8M	#	Barrette de raccordement de l'alimentation électrique du chauffage anti-légionellose
X*, X*A, X*Y, Y*		Connecteur
X*M		Barrette de connexion

* Pièce
\# Équipement à fournir

Traduction du texte du schéma de câblage

Anglais	Traduction
(1) Main power connection	(1) Raccord d'alimentation principal
For preferential kWh rate power supply	Pour l'alimentation électrique à tarif préférentiel
Indoor unit supplied from outdoor	Unité intérieure fournie depuis l'extérieur
Normal kWh rate power supply	Alimentation électrique à tarif normal
Only for normal power supply (standard)	Uniquement pour l'alimentation électrique normale (standard)
Only for preferential kWh rate power supply (outdoor)	Uniquement pour l'alimentation électrique à tarif préférentiel (extérieur)
Outdoor unit	Unité extérieure
Preferential kWh rate power supply contact: 16 V DC detection (voltage supplied by PCB)	Contact d'alimentation électrique à tarif préférentiel: détection 16 V c.c. (tension fournie par CCI)
SWB	Coffret électrique
Use normal kWh rate power supply for indoor unit	Utilisez l'alimentation électrique à tarif normal pour l'unité intérieure
(3) User interface	(3) Interface utilisateur
Only for LAN adapter	Uniquement pour l'adaptateur LAN
Only for remote user interface EKRUDAS	Uniquement pour l'interface utilisateur utilisée en tant que thermostat d'ambiance (EKRUDAS)
(4) Domestic hot water tank	(4) Ballon d'eau chaude sanitaire
Anti-legionella heater power supply	Alimentation électrique du chauffage anti-légionellose
SWB	Coffret électrique
(5) Ext. thermistor	(5) Thermistance externe
SWB	Coffret électrique
(6) Field supplied options	(6) Options à fournir
12 V DC pulse detection (voltage supplied by PCB)	Détection des impulsions 12 V c.c. (tension fournie par CCI)
230 V AC supplied by PCB	230 V c.a. fournies par CCI
Continuous	Courant continu
DHW pump output	Sortie de la pompe à eau chaude sanitaire
DHW pump	Pompe à eau chaude sanitaire
Electrical meters	Compteurs électriques
For safety thermostat	Pour thermostat de sécurité
Inrush	Courant de démarrage
Max. load	Charge maximale
Normally closed	Fermé normalement
Normally open	Ouvert normalement
Safety thermostat contact: 16 V DC detection (voltage supplied by PCB)	Contact du thermostat de sécurité: détection 16 V c.c. (tension fournie par CCI)
Shut-off valve	Vanne d'arrêt
SWB	Coffret électrique
(7) Optional BUH	(7) Chauffage d'appoint optionnel
SWB	Coffret électrique
(7) Option PCBs	(7) CCI optionnelles
Alarm output	Sortie d'alarme
Changeover to ext. heat source	Basculement vers une source de chaleur externe
Max. load	Charge maximale
Min. load	Charge minimale
Only for demand PCB option	Uniquement pour la CCI : demande en option
Only for digital I/O PCB option	Uniquement pour la CCI: E/S numériques en option
Options: ext. heat source output, alarm output	Options: sortie de source de chaleur externe, sortie d'alarme
Options: On/OFF output	Options: sortie MARCHE/ARRÊT
Power limitation digital inputs: 12 V DC / 12 mA detection (voltage supplied by PCB)	Entrées numériques de limitation électrique: détection 12 V c.c. / 12 mA (tension fournie par CCI)
Space C/H On/OFF output	Sortie Marche/ARRÊT du chauffage/rafraîchissement
SWB	Coffret électrique
(8) External On/OFF thermostats and heat pump convector	(8) Thermostats Marche/ARRÊT externes et convecteur de la pompe à chaleur
Additional LWT zone	Zone de température de départ secondaire
Main LWT zone	Zone de température de départ principale
Only for external sensor (floor/ambient)	Uniquement pour le capteur externe (sol ou ambiant)
Only for heat pump convector	Uniquement pour le convecteur de la pompe à chaleur
Only for wired On/OFF thermostat	Uniquement pour le thermostat MARCHE/ARRÊT câblé

Anglais	Traduction
Only for wireless On/OFF thermostat	Uniquement pour le thermostat MARCHE/ARRÊT sans fil

Schéma de raccordement électrique

Pour plus de détails, vérifiez le câblage de l'unité.

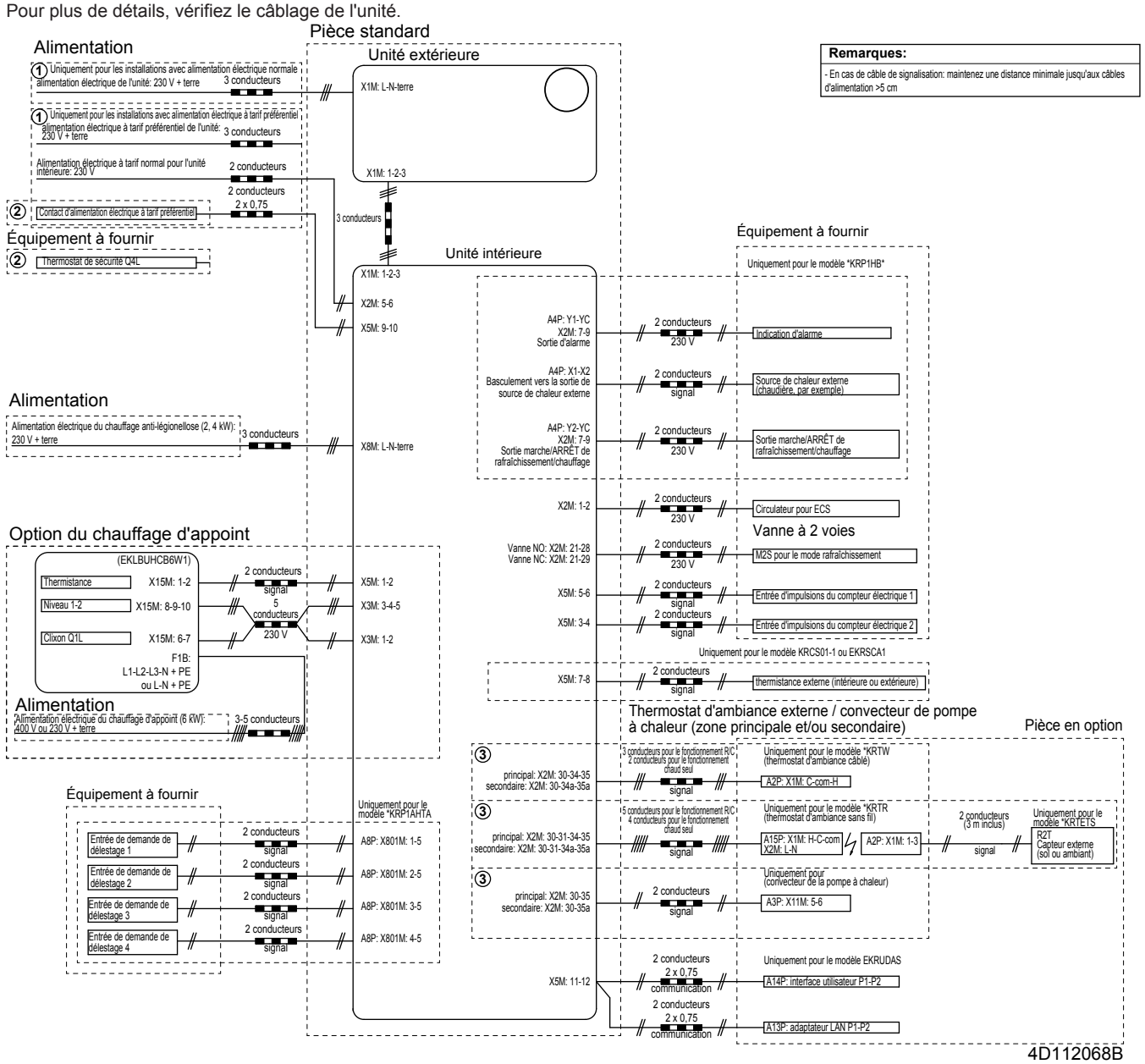

8.3 Tableau 1 – Charge maximale de réfrigérant permise dans une pièce: unité intérieure

$A_{pièce}$ (m^2)	Charge maximale de réfrigérant dans une pièce (m_{max}) (kg)
	H=600 mm
1	0,138
2	0,276
3	0,414
4	0,553
5	0,691
6	0,829
7	0,907
8	0,970
9	1,028
10	1,084
11	1,137
12	1,187
13	1,236
14	1,283
15	1,328
16	1,371
17	1,413
18	1,454
19	1,494
20	1,533
21	1,571
22	1,608
23	1,644
24	1,679
25	1,714
26	1,748
27	1,781
28	1,814
29	1,846
30	1,877
31	1,909

INFORMATIONS

- Pour les modèles au sol, il faut considérer la valeur de "la hauteur d'installation (H)" comme égale à 600 mm pour rester conforme à CEI 60335-2-40:2013 A1 2016, clause GG2.
- Pour des valeurs $A_{pièce}$ intermédiaires (c'est-à-dire, lorsque $A_{pièce}$ se situe entre deux valeurs du tableau), tenez compte de la valeur qui correspond à la valeur $A_{pièce}$ inférieure du tableau. Si $A_{pièce}$=12,5 m^2, tenez compte de la valeur qui correspond à "$A_{pièce}$=12 m^2".

8.4 Tableau 2 – Surface de sol minimum: unité intérieure

m_c (kg)	Surface minimum au sol (m^2)
	H=600 mm
1,84	28,81
1,86	29,44
1,88	30,08
1,90	30,72

INFORMATIONS

- Pour les modèles au sol, il faut considérer la valeur de "la hauteur d'installation (H)" comme égale à 600 mm pour rester conforme à CEI 60335-2-40:2013 A1 2016, clause GG2.
- Pour les valeurs m_c intermédiaires (c'est-à-dire, lorsque m_c se situe entre deux valeurs du tableau), tenez compte de la valeur qui correspond à la valeur m_c supérieure du tableau. Si m_c=1,87 kg, tenez compte de la valeur qui correspond à "m_c=1,88 kg".
- Les systèmes avec une charge de réfrigérant totale (m_c) <1,84 kg (c'est-à-dire, si la longueur de la tuyauterie est <27 m) ne font PAS l'objet d'une quelconque exigence en ce qui concerne le local d'installation.
- Les charges >1,9 kg ne sont PAS admises dans l'unité.

8.5 Tableau 3 – Zone d'ouverture d'aération minimale pour une aération naturelle: unité intérieure

m_c	m_{max}	$dm=m_c-m_{max}$ (kg)	Zone d'ouverture d'aération minimale (cm^2)
			H=600 mm
1,9	0,1	1,80	729
1,9	0,3	1,60	648
1,9	0,5	1,40	567
1,9	0,7	1,20	486
1,9	0,9	1,00	418
1,9	1,1	0,80	370
1,9	1,3	0,60	301
1,9	1,5	0,40	216
1,9	1,7	0,20	115

INFORMATIONS

- Pour les modèles au sol, il faut considérer la valeur de "la hauteur d'installation (H)" comme égale à 600 mm pour rester conforme à CEI 60335-2-40:2013 A1 2016, clause GG2.
- Pour des valeurs dm intermédiaires (c'est-à-dire, lorsque dm se situe entre deux valeurs dm du tableau), tenez compte de la valeur qui correspond à la valeur dm supérieure du tableau. Si dm=1,55 kg, considérez la valeur qui correspond à "dm=1,6 kg".





EAC

4P499571-1 D 00000008

Copyright 2017 Daikin

DAIKIN EUROPE N.V.

Zandvoordestraat 300, B-8400 Oostende, Belgium

4P499571-1D 2018.11