DAIKIN

INVERTER

CLIMATISEUR INTÉRIEUR DAIKIN

Manuel d'utilisation

FDXS25F2VEB **FDXS60F2VEB**

FDXS35F2VEB **FDXS50F2VEB**

FDXS50F2VEB9

TABLE DES MATIÈRES

À LIRE AVANT D'UTILISER L'APPAREIL

Mesures de sécurité 2
Noms des pièces..... 4

ENTRETIEN

Soin et nettoyage 6

GUIDE DE DÉPANNAGE

Guide de démarrage 8

Les instructions originales sont rédigées en anglais. Les autres langues sont les traductions des instructions d'origine.

Mesures de sécurité

- Ce manuel doit être à portée de la main de l'opérateur.
- Lisez attentivement ce manuel avant de mettre l'unité en marche.
- Pour des raisons de sécurité, l'opérateur doit lire attentivement les précautions suivantes.
- Les précautions contenues dans ce manuel sont classées sous AVERTISSEMENT et ATTENTION. Veillez à respecter toutes les précautions ci-dessous: elles sont toutes essentielles à la sécurité.
- La puissance acoustique est inférieure à 70 dB(A).

⚠ AVERTISSEMENT	⚠ ATTENTION
Si vous ne respectez pas scrupuleusement ces instructions, l'unité peut provoquer des dommages matériels, corporels, voire la mort.	Si vous ne respectez pas scrupuleusement ces instructions, l'unité peut provoquer des dommages matériels ou corporels mineurs.

A ne jamais faire.

Veillez à mettre le climatiseur à la terre.

Ne touchez jamais le climatiseur (télécommande comprise) avec les mains mouillées.

Veillez à respecter ces instructions.

Ne mouillez jamais le climatiseur (télécommande comprise).

■ AVERTISSEMENT

- Afin d'éviter un incendie, une explosion ou des blessures, n'utilisez pas l'unité en présence de gaz nocifs, inflammables ou corrosifs, à proximité de l'unité.
- L'exposition prolongée au flux d'air est nuisible à la santé.
- N'insérez pas vos doigts, de tiges ou d'autres objets dans la sortie ou l'entrée d'air. Le ventilateur tournant à grande vitesse, vous pourriez vous blesser.
- Ne tentez pas de réparer, déplacer, modifier ou réinstaller le climatiseur vous-même. Un travail incorrect provoquera une électrocution, un incendie, etc. Pour les réparations et la réinstallation, demandez conseils et informations à votre revendeur Daikin.

- Le réfrigérant utilisé dans le climatiseur est sûr. Bien que des fuites soient peu probables, si, pour quelque raison, le réfrigérant semble fuir dans la pièce, assurez-vous qu'il n'entre pas en contact avec la flamme d'un appareil de chauffage au gaz, au mazout ou d'une cuisinière à gaz.
- Si le climatiseur ne refroidit (ne chauffe) pas correctement, il est possible que le réfrigérant fuie; dans ce cas, appelez votre revendeur.
  Lors des réparations accompagnant l'ajout de réfrigérant, vérifiez le contenu des réparations avec notre équipe d'entretien.
- Ne tentez pas d'installer le climatiseur vous-même. Un travail incorrect se soldera par une fuite d'eau, une électrocution ou un incendie. Pour l'installation, consultez votre revendeur ou un technicien qualifié.
- Pour éviter toute électrocution, brûlure ou blessure, si vous notez une anomalie telle qu'une odeur de brûlé, arrêtez le fonctionnement du climatiseur et mettez l'interrupteur sur Arrêt. Appelez ensuite votre revendeur, qui vous donnera des instructions.
- Selon l'environnement, il peut être nécessaire d'installer un disjoncteur de mise à la terre. L'absence d'un disjoncteur de mise à la terre peut provoquer une électrocution ou un incendie.

- Le climatiseur doit être mis à la terre. Une mise à la terre incomplète peut provoquer une électrocution. Ne raccordez pas la ligne de terre aux tuyaux de gaz, aux tuyaux d'eau, à un paratonnerre ou à la ligne de terre du téléphone.

■ ATTENTION

- Pour éviter toute altération de la qualité, n'utilisez pas l'unité pour refroidir instruments de précision, aliments, plantes, animaux ou oeuvres d'art.
- N'exposez jamais directement les petits enfants, les plantes ou les animaux au flux d'air.
- Cet appareil est conçu pour être utilisé par des utilisateurs expérimentés ou formés, dans des ateliers, dans l'industrie légère et dans les exploitations agricoles, ou par des non spécialistes, dans un cadre commercial ou domestique.

- Ne placez aucun appareil produisant des flammes dans la trajectoire du flux d'air diffusé par l'unité ni sous l'unité intérieure. La chaleur pourrait déformer l'unité ou la combustion pourrait être incomplète.
- Ne bloquez ni les entrées ni les sorties d'air. Tout obstacle au flux d'air peut provoquer une baisse de performances ou des problèmes.
- Ne vous mettez ni debout ni assis sur l'unité extérieure. Pour éviter de vous blesser, ne posez aucun objet sur l'unité et n'enlevez pas le carter de protection du ventilateur.
- Ne placez aucun objet craignant l'humidité sous l'unité intérieure ou extérieure. Dans certains cas, l'humidité de l'air peut former de la condensation et dégouliner.
- Après un certain temps d'utilisation, vérifiez si le support et la fixation de l'unité ne sont pas endommagés.
- Ne touchez pas l'entrée d'air ni les ailettes en aluminium de l'unité extérieure. Vous pourriez vous blesser.
- Cet appareil n'est pas destiné à être utilisé par des personnes, y compris les enfants, souffrant de capacités physiques, sensorielles ou mentales réduites, ou accusant un manque d'expérience et de connaissances, sauf si elles sont supervisées ou ont reçu des instructions concernant l'emploi de cet appareil d'une personne responsable de leur sécurité.
  Les enfants doivent être supervisés pour s'assurer qu'ils ne jouent pas avec l'appareil.

- Pour éviter tout manque d'oxygène, aérez suffisamment la pièce si un appareil pourvu d'un brûleur est utilisé avec le climatiseur.
- Avant le nettoyage, veillez à arrêter le fonctionnement du climatiseur, mettez l'interrupteur sur Arrêt ou débranchez le cordon d'alimentation.
- Ne raccordez pas le climatiseur à une alimentation autre que celle qui est spécifiée. Ceci peut provoquer une panne ou un incendie.
- Placez le tuyau d'évacuation de manière à ce que l'écoulement soit régulier. L'écoulement incomplet peut mouiller la construction, le mobilier, etc.
- Ne posez aucun objet craignant l'humidité sous l'unité intérieure. L'eau pourrait dégoutter de l'unité intérieure si l'humidité est de 80 % ou plus ou si l'orifice d'évacuation est bouché ou le filtre à air encrassé.
- Ne placez pas d'objets à proximité directe de l'unité extérieure et ne laissez pas les feuilles ou d'autres débris s'accumuler autour de l'unité.
  Les feuilles constituent un foyer pour les petits animaux qui peuvent ensuite pénétrer dans l'unité. Une fois entrés, ces animaux peuvent provoquer des dysfonctionnements, de la fumée ou un incendie lorsqu'ils entrent en contact avec des pièces électriques.

- N'utilisez pas le climatiseur avec les mains mouillées.

- Ne lavez pas l'unité intérieure avec trop d'eau, n'utilisez qu'un chiffon légèrement humide.
- Ne posez pas de récipients contenant de l'eau ni d'autres objets sur l'unité. L'eau pourrait pénétrer dans l'unité, détériorer les isolants électriques et provoquer une électrocution.

Lieu d'installation.

■ Pour installer le climatiseur dans les types d'environnement suivants, consultez votre revendeur.
- Environnements huileux, avec de la vapeur ou de la suie.
- Environnements salins tels que les zones côtières.
- Environnement avec du gaz sulfuré comme près d'une source thermale.
- Environnement où de la neige peut bloquer l'appareil extérieur.

Le tuyau d'évacuation de l'appareil extérieur doit être placé dans une position offrant une bonne évacuation.

Tenez compte nuisances sonores causées à votre voisinage.

■ Pour l'installation, choisissez un emplacement comme décrit ci-dessous.
- Un emplacement suffisamment solide pour supporter le poids de l'appareil et qui n'amplifie pas les bruits ou les vibrations lors du fonctionnement.
- Un emplacement à partir duquel la sortie d'air de l'appareil extérieur ou le bruit produit ne dérangera pas le voisinage.

Travail électrique.

- Pour l'alimentation électrique, utilisez un circuit d'alimentation séparé, réservé au climatiseur.

Déplacement du système.

- Le déplacement du climatiseur requiert connaissances et compétences spécifiques. Veuillez consulter votre revendeur si vous devez le déplacer pour déménagement ou réorganisation.

Noms des pièces

■ Unité intérieure

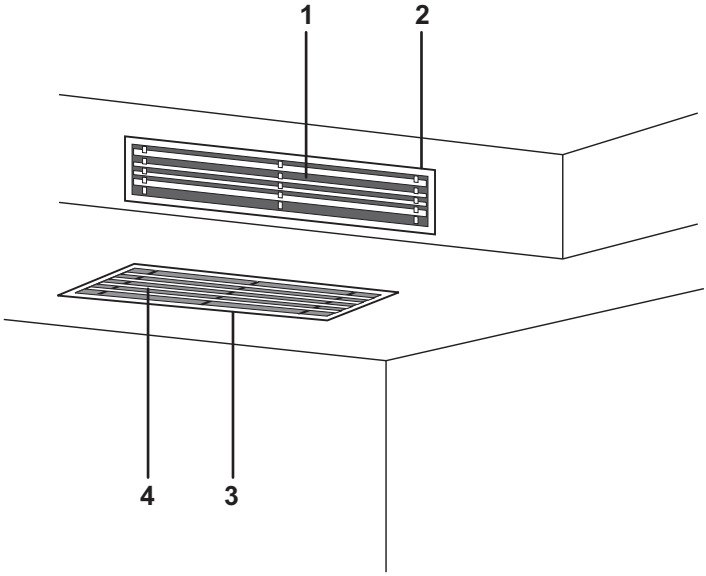

■ Accessoires en option

- L'unité intérieure requiert au moins une télécommande.

■ Reportez-vous au manuel d'utilisation fourni avec la télécommande.

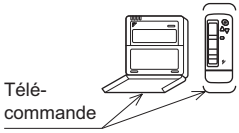

■ Unité extérieure

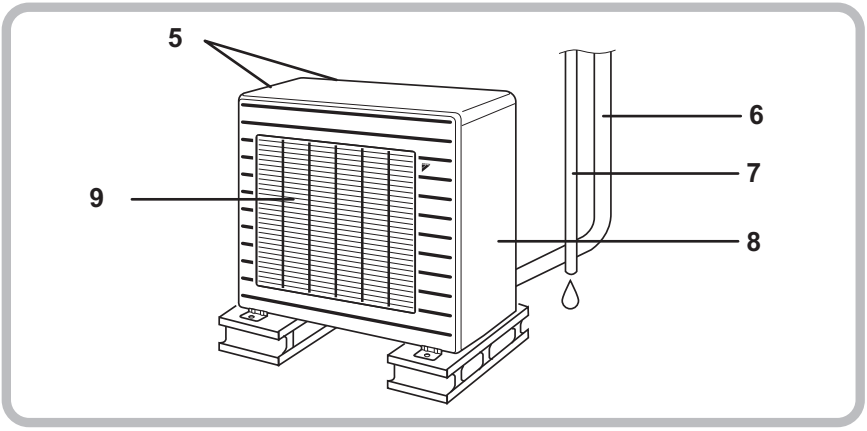

■ Unité intérieure

1. **Diffuseur d'air**
2. **Grille de sortie d'air:** (fourniture locale)
   - L'aspect de la grille de sortie d'air et de la grille d'entrée d'air peut différer d'un modèle à l'autre.
3. **Grille d'aspiration:** (en option)
   - L'aspect de la grille d'aspiration et de la grille d'entrée d'air peut différer d'un modèle à l'autre.
4. **Entrée d'air**

- **Le mode de fonctionnement se rapporte au tableau suivant.**

	Mode	Réglage de la température	Débit d'air
FDXS	AUTO	25°C	AUTO

■ Unité extérieure

5. **Entrée d'air:** (Arrière et latérale)
6. **Tube du réfrigérant et câble reliant les unités**
7. **Tuyau de descente**
8. **Borne de terre:**
   - Il est situé à l'intérieur de ce couvercle.
9. **Diffuseur d'air**

L'aspect de l'unité extérieure peut différer de certains modèles.

■ A noter

- Si vous pensez ne pas utiliser le climatiseur pendant longtemps, au printemps ou à l'automne par exemple, mettez l'interrupteur sur ARRET.
- Utilisez le climatiseur dans les conditions suivantes.

MODE	Conditions d'utilisation	Si l'utilisation continue en dehors de cette plage:
REFROIDI-SSEMENT	Température externe: <2MXS> 10-46°C <3/4/5MXS> –10-46°C <RXS> –10-46°C Température interne: 18-32°C Humidité interne: 80% max.	• Un dispositif de sécurité pourrait arrêter le fonctionnement. (Dans le multisystème, il pourrait arrêter le fonctionnement de l'unité externe seulement.) • De la condensation pourrait se former sur l'unité interne et dégouliner.
CHAUFFAGE	Température externe: <2/3/4/5MXS> –15-24°C <RXS> –15-24°C Température interne: 10-30°C	• Un dispositif de sécurité pourrait arrêter le fonctionnement.

- Un dispositif de sécurité pourrait désactiver le système en cas de fonctionnement en dehors de cette plage d'humidité et de température.

Soin et nettoyage

ATTENTION

- **Seul du personnel qualifié est autorisé à effectuer l'entretien.**
- **Avant d'effectuer le nettoyage, veillez à arrêter le fonctionnement et à mettre l'interrupteur sur ARRET.**

■ Remontage du filtre à air

1. Démontage du filtre à air.

- Aspiration par l'arrière
  Tirez le bas du filtre à air vers l'arrière, au-dessus des plis (2 plis pour le type 25/35, 3 plis pour le type 50/60).
- Aspiration par le bas
  Tirez le filtre au-dessus des plis (2 plis pour le type 25/35, 3 plis pour le type 50/60) situés à l'arrière de l'unité.

2. Remontage du filtre à air.

Eliminez la poussière du filtre à air avec un aspirateur et rincez délicatement le filtre à l'eau froide. N'utilisez pas de détergent ni d'eau chaude pour éviter que le filtre ne rétrécisse ou se déforme. Après l'avoir nettoyé, faites-le sécher à l'ombre.

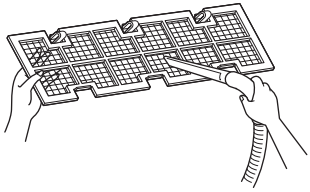

3. Remplacement du filtre à air.

- Aspiration par l'arrière
  Accrochez le filtre derrière le volet situé en haut de l'unité et poussez délicatement l'autre côté au-dessus des plis (2 plis pour le type 25/35, 3 plis pour le type 50/60).
- Aspiration par le bas
  Accrochez le filtre derrière le volet situé au milieu de l'unité et poussez délicatement l'autre côté au-dessus des plis (2 plis pour le type 25/35, 3 plis pour le type 50/60).

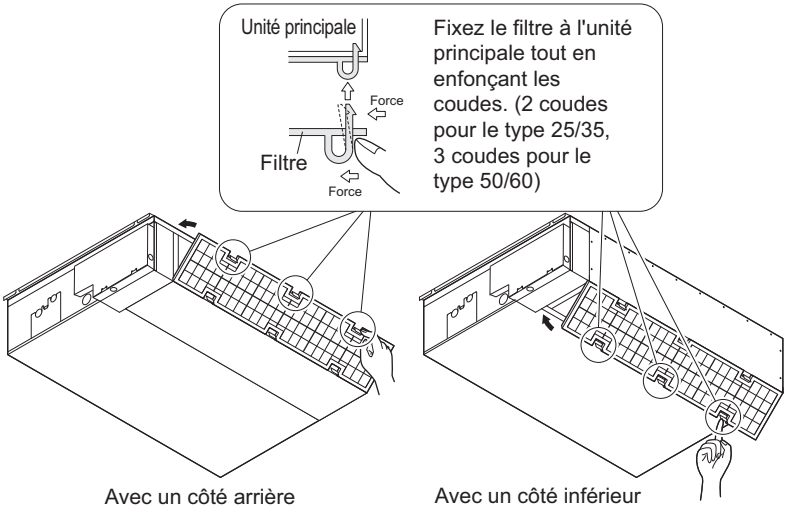

■ Nettoyage du bac d'évacuation

- Nettoyez le bac d'évacuation régulièrement ou la poussière obstruera les tuyaux d'évacuation, entraînant une fuite d'eau.
  Adressez-vous à votre revendeur DAIKIN pour le nettoyer.
- Au moment du montage préparez un couvercle pour éviter que la poussière de l'air de la pièce où de trouve l'unité ne pénètre dans le bac à eau, si la pièce est très poussiéreuse.

ATTENTION

- N'utilisez pas le climatiseur sans filtre afin d'éviter que de la poussière ne s'accumule à l'intérieur de l'unité.
- N'enlevez pas le filtre à air sauf pour le nettoyer.
  Toute manipulation inutile peut endommager le filtre.
- N'utilisez pas d'essence, de benzène, de diluant, d'encaustique, d'insecticide liquide, qui peuvent décolorer ou gauchir.
- Prenez soin que l'unité intérieure ne se mouille pas. Autrement, une électrocution ou un incendie pourraient avoir lieu.
- Faire fonctionner le climatiseur avec les filtres à air poussiéreux réduit la puissance de refroidissement et de chauffage et gaspille de l'énergie.
- La grille d'aspiration est en option.
- Ne pas utiliser d'air ou d'eau à 50°C ou plus pour nettoyer les filtres à air et les panneaux extérieurs.
- Demandez à votre revendeur Daikin comment le nettoyer.

Vérification

Vérifiez que la base, le support et les raccords de l'unité externe ne soient ni pourris ni corrodés.
Vérifiez que rien ne bloque les prises d'air et les diffuseurs d'air de l'unité interne et de l'unité externe.
Vérifiez que la vidange s'effectue régulièrement du tuyau de descente lors du REFROIDISSEMENT ou du SECHAGE. • Si vous ne voyez pas d'eau de vidange, l'eau pourrait fuir par l'unité interne. Arrêtez le fonctionnement et consultez votre revendeur si c'est le cas.

■ Avant une longue période d'inactivité

1. **Par beau temps, utilisez la fonction "VENTILATION seule" pendant plusieurs heures pour faire sécher l'intérieur.**
   - Appuyez sur la "touche de sélection de MODE" et sélectionnez la "VENTILATION".
   - Appuyez sur la "touche MARCHE/ARRÊT" et mettez l'appareil en marche.
2. **Nettoyez les filtres à air et remettez-les en place.**
3. **Retirez les piles de la télécommande.**
4. **Mettez l'interrupteur du climatiseur de la pièce sur ARRET.**
   - Lorsque plusieurs unités extérieures sont raccordées, assurez-vous que le chauffage n'est pas en fonction dans les autres pièces avant d'utiliser la ventilation.

Guide de démarrage

Les cas suivants ne sont pas des mauvais fonctionnements.

Les cas suivants ne sont pas du à un mauvais fonctionnement du climatiseur mais ont d'autres raisons. Vous pouvez continuer à utiliser le climatiseur.

Cas	Explication
L'appareil ne démarre pas immédiatement. • Quand vous appuyez sur la touche MARCHE/ARRET juste après avoir arrêté le climatiseur. • Quand le mode a été changé.	• C'est pour protéger le climatiseur. Vous devez attendre environ 3 minutes.
De l'air chaud ne sort pas immédiatement après le démarrage du mode de chauffage.	• Le climatiseur est en train de s'échauffer. Vous devez attendre en 1 et 4 minutes. (Le système est conçu pour commencer à décharger de l'air uniquement après qu'il a atteint une certaine température.)
Le chauffage s'arrête soudainement et un bruit d'écoulement est entendu.	• Le système est en train de faire partir le gel de l'appareil extérieur. Vous devez attendre entre 3 et 8 minutes.
L'appareil extérieur émet de l'eau ou de la vapeur.	■ En mode CHAUD • Le gel de l'appareil extérieur se transforme en eau ou en vapeur quand le climatiseur est en mode de dégèle. ■ En mode FROID ou SEC • L'humidité de l'air se condense en eau sur la surface froide de la tuyauterie de l'appareil extérieur et coule.
De l'humidité sort de l'appareil intérieur.	■ Cela se produit quand l'air de la pièce refroidie en humidité par le flux d'air froid pendant le mode de refroidissement.
L'appareil intérieur émet des odeurs.	■ Cela se produit quand les odeurs de la pièce, des meubles ou des cigarettes sont absorbées par l'appareil et déchargées avec le flux d'air. (Si cela se produit, nous vous recommandons de faire nettoyer l'appareil intérieur par un technicien. Consultez le revendeur où vous avez acheté le climatiseur.)
Le ventilateur de l'appareil extérieur tourne alors que l'appareil intérieur ne fonctionne pas.	■ Après que l'appareil s'est arrêté: • Le ventilateur de l'appareil extérieur continue de tourner pendant encore environ 30 secondes pour protéger le système. ■ Quand le climatiseur ne fonctionne pas: • Quand la température extérieure est très élevée, le ventilateur de l'appareil extérieur tourne pour protéger le système.
L'appareil s'arrête soudainement de fonctionner. **(Le témoin FONCTIONNEMENT est allumé.)**	■ Pour la protection du système, le climatiseur peut s'arrêter de fonctionner à cause d'une large fluctuation de tension. Il reprend automatiquement le fonctionnement après environ 3 minutes.

Vérifiez à nouveau.

Veuillez vérifier à nouveau les choses suivantes avant d'appeler un réparateur.

Cas	Vérifications
Le climatiseur ne fonctionne pas. **(Le témoin FONCTIONNEMENT est éteint.)**	• L'interrupteur est-il sur la position ARRET ou un fusible a t-il sauté? • Y a t-il une coupure de courant? • Les piles sont-elles installées dans la télécommande? • Le réglage de la minuterie est-il correct?
Le refroidissement (chauffage) est faible.	• Les filtres à air sont-ils propres? • Y a t-il quelque chose qui bloque les bouches d'entrée ou de sortie d'air de l'appareil intérieur ou extérieur? • Le réglage de la température est-il correct? • Les fenêtres et les portes sont-elles fermées? • Le taux et la direction du flux d'air sont-ils réglés correctement?
Le fonctionnement s'arrête soudainement. **(Le témoin FONCTIONNEMENT clignote.)**	• Les filtres à air sont-ils propres? • Y a t-il quelque chose qui bloque les bouches d'entrée ou de sortie d'air de l'appareil intérieur ou extérieur? Nettoyez les filtres à air ou retirez l'obstacle et mettez l'interrupteur sur la position ARRET. Remettez-le ensuite sur la position MARCHE et essayez à nouveau d'utiliser le climatiseur avec la télécommande. Si le témoin continue de clignoter, appelez le revendeur où vous avez acheté le climatiseur. • Les modes de fonctionnement pour les appareils intérieurs connectés aux appareils extérieurs en **système Multi** sont-ils tous les mêmes? Sinon, réglez tous les appareils intérieur sur le même mode de fonctionnement et vérifiez que le témoin clignote. De plus, quand le mode de fonctionnement est "AUTOMATIQUE", réglez tous les modes de fonctionnement des appareils intérieurs sur "REFROIDISSEMENT" ou "CHAUFFAGE" pendant un moment et vérifiez de nouveau si les témoins sont normaux. Si les témoins s'arrêtent de clignoter après les étapes ci-dessus, ce n'est pas un mauvais fonctionnement. (page 18.)
Un fonctionnement anormal se produit pendant le fonctionnement.	• Le climatiseur peut ne pas fonctionner correctement à cause d'éclairs ou d'ondes radio. Mettez l'interrupteur sur la position ARRET, remettez-le ensuite sur la position MARCHE et essayez à nouveau d'utiliser le climatiseur avec la télécommande.

Appelez un magasin de réparation immédiatement.

■ AVERTISSEMENT

■ Quand quelque chose d'anormal (comme une odeur de brûlé) se produit, arrête d'utiliser l'appareil et mettez l'interrupteur sur la position ARRET.
Continuer d'utiliser l'appareil dans une condition anormale peut causer des dommages, une électrocution ou un incendie.
Consultez le revendeur où vous avez acheté le climatiseur.

■ N'essayez pas de réparer ou de modifier le climatiseur par vous-même.
Un travail incorrect peut entraîner une électrocution ou un incendie.
Consultez le revendeur où vous avez acheté le climatiseur.

Si l'un des symptômes suivants se produit, appelez votre revendeur immédiatement.

- **Le cordon d'alimentation est anormalement chaud ou endommagé.**
- **Un son anormal est entendu pendant le fonctionnement.**
- **L'interrupteur de sécurité, un fusible ou le disjoncteur différentiel arrête le fonctionnement fréquemment.**
- **Un commutateur ou une touche ne fonctionne pas correctement la plupart du temps.**
- **Il y a une odeur de brûlé.**
- **De l'eau fuit par l'appareil intérieur.**

Mettez l'interrupteur sur la position ARRET et appelez votre revendeur.

■ Après une coupure de courant Le climatiseur recommence à fonctionner automatiquement après environ 3 minutes. Vous devez juste attendre un peu.	■ Éclairs Si la foudre risque de tomber dans le voisinage, arrêtez d'utiliser l'appareil et mettez l'interrupteur sur la position ARRET.

Instructions d'élimination

Votre produit et les piles fournies avec la télécommande sont marqués de ce symbole. Il signifie que les appareils électriques et électroniques, ainsi que les piles doivent être éliminés séparément des ordures ménagères non triées.
Pour les piles, un symbole chimique peut être également être présent. Ce symbole signifie que la pile contient une dose de métaux lourds supérieure à une certaine concentration. Symboles chimiques possibles:

Pb: plomb (>0,004%)

N'essayez pas de démonter vous-même le système: le démontage du système ainsi que le traitement du réfrigérant, de l'huile et d'autres composants doivent être effectués par un installateur qualifié, en accord avec les réglementations locales et nationales en vigueur. Les unités et piles usagées doivent être traitées dans des installations spécialisées de dépannage, réutilisation ou recyclage. En vous assurant que cet appareil est éliminé correctement, vous contribuez à éviter les conséquences potentiellement néfastes sur l'environnement et la santé. Veuillez contacter votre installateur ou les autorités locales pour plus d'informations.

Le démantèlement de l' appareil ainsi que le traitement du réfrigérant, de l' huile et d' autres composants doivent être effectués en accord avec les réglementations locales et nationales en vigueur.

Nous recommandons une révision périodique.

Dans certaines conditions de fonctionnement, l'intérieur du climatiseur peut être encrassé après plusieurs saisons de fonctionnement, entraînant de mauvaises performances. Nous recommandons de faire réviser périodiquement le climatiseur par un spécialiste en plus des nettoyages réguliers de l'utilisateur. Pour la révision par un spécialiste, consultez le revendeur où vous avez acheté le climatiseur.
Le coût de la révision doit être pris en charge par l'utilisateur.

Information importante relative au réfrigérant utilisé.

Ce produit contient des gaz à effet de serre fluorés encadrés par le protocole de Kyoto.

Type de réfrigérant:**R410A**

Valeur GWP(1):**1975**

(1) GWP = potentiel de réchauffement global

Des inspections périodiques de fuites de réfrigérant peuvent être exigées en fonction de la législation européenne ou locale. Veuillez contacter votre distributeur local pour plus d'informations.

DAIKIN INDUSTRIES CZECH REPUBLIC s.r.o.
U Nové Hospody 1/1155, 301 00 Plzeň Skvrňany, Czech Republic

DAIKIN EUROPE N.V.
Zandvoordestraat 300, B-8400 Oostende, Belgium

Copyright 2012 Daikin

EAC

4P362536-1B 2015.06