Toepassingenhandleiding

Daikin Home Controls (DHC)

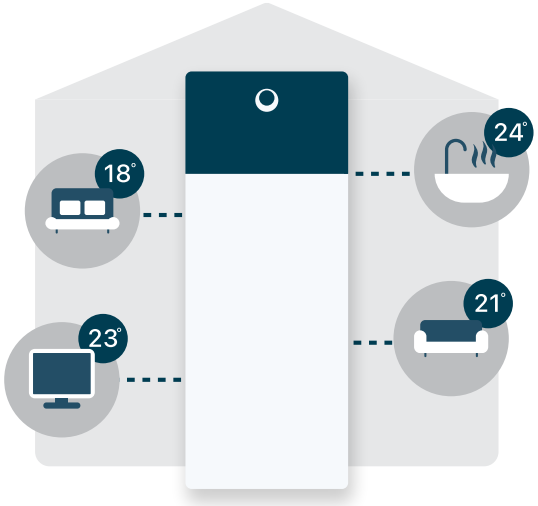

EKRACPUR1PA
EKRACPUR1PU
EKRCTRDI2BA
EKRCTRDI3BA
EKRMIBEV1V3
EKRRVATR2BA
EKRRVATU1BA
EKRSENDI1BA
EKRSIBDI1V3
EKRUFHT61V3
EKRK

Inhoudsopgave

1 Daikin Home Controls 3
1.1 Over Daikin Home Controls (DHC) 3
1.1.1 Regeling kamer per kamer 3
1.1.2 Programma's 3
1.1.3 Cloudverbinding 4
1.2 Over DHC draadloze communicatie 4
1.3 Over DHC-accessoires 5
1.4 Over ondersteunde apparaten 9

2 Toepassingen 13
2.1 Enkelvoudige zone 14
2.1.1 Alleen verwarming voor enkelvoudige zone 14
2.1.2 Koeling/verwarming voor één zone 15
2.1.3 Van enkelvoudige zone naar dubbele zone 16
2.1.4 Speciale toepassing: Enkelvoudige zone omkeerbaar met ontvochtiger 17
2.2 Bizone 18
2.2.1 Bizone alleen verwarming 18
2.2.2 Bizone verwarming/koeling 19
2.2.3 Bizone-verwarming alleen met kamerthermostaat (interface voor menselijk comfort) 20
2.2.4 Bizone-omkeerbaar met kamerthermostaat (interface voor menselijk comfort) 20

3 Verbindingen met de Daikin Altherma-unit 22

4 Compatibiliteit 23

5 instellingen van de gebruikersinterface 24
5.1 Instellingen voor enkelvoudige zone 24
5.2 Instellingen voor bizone 25
5.3 Instellingen voor speciale toepassing: Enkelvoudige zone omkeerbaar met ontvochtiger 26

6 Firmware-updates 28

7 Opsporen en verhelpen van storingen 29
7.1 Reset naar fabrieksinstellingen 29
7.1.1 De volledige installatie resetten en verwijderen 29
7.1.2 Het DHC Access Point resetten 29
7.1.3 De DHC-radiatorthermostaat resetten 30
7.1.4 De DHC-radiatorthermostaat resetten (VK) 30
7.1.5 De DHC-kamersensor resetten 30
7.1.6 De DHC-kamerthermostaat— 1 resetten 30
7.1.7 De DHC-kamerthermostaat— 2 resetten 31
7.1.8 De DHC-basis-IO- Box resetten 31
7.1.9 De DHC-vloerverwarmingscontroller — 6 zones resetten 31
7.1.10 Het DHC Multi IO Box resetten 31
7.2 Onbereikbare apparaten 31

8 Bedradingsschema 33
8.1 DHC-basis-IO- Box 33
8.2 DHC Multi IO Box 34

9 Appendix 37
9.1 Richtlijnen voor het installeren van een DHC-vloerverwarmingscontroller 37
9.1.1 Basisvereisten 37
9.1.2 Over multi-zoning 37
9.1.3 Over het gebruik van een DHC-vloerverwarmingscontroller 37
9.1.4 Technische specificaties 38
9.2 Over niet-verbonden oplossingen 38
9.2.1 Unit met alleen verwarming voor enkelvoudige temperatuurwaterzone met vloerverwarming 39
9.2.2 Bizone-unit met twee onafhankelijke waterzones 41
9.3 Configuratie 44
9.3.1 DHC-kamerthermostaat — 1 44
9.3.2 DHC-kamerthermostaat — 2 47
9.3.3 DHC-vloerverwarmingscontroller 54
9.4 Handmatige werking 54
9.4.1 DHC-kamerthermostaat — 1 54
9.4.2 DHC-kamerthermostaat — 2 54
9.4.3 DHC-vloerverwarmingscontroller 55

1 Daikin Home Controls

1.1 Over Daikin Home Controls (DHC)

Daikin Home Controls is een selectie van accessoires die de mogelijkheden van uw Daikin Altherma unit uitbreiden om verwarming (en koeling als uw Daikin Altherma-unit dit ondersteunt) in het hele huis vraaggestuurd en per kamer te regelen, voor een hoger wooncomfort.

De kamertemperatuur kan via een van de DHC-kamerthermostaten, de DHC-radiatorthermostaten of een DHC-kamersensor worden bewaakt.

De regeling van de verwarming of koeling kan via de DHC-vloerverwarmingscontroller of de DHC-radiatorthermostaten worden bediend.

Het systeem communiceert met uw Daikin Altherma-unit via een DHC Multi IO Box (voor omkeerbare units) of een DHC-basis-IO- Box (voor units die enkel verwarmen).

De DHC-accessoires kunnen onderling communiceren via een draadloze protocol. Het DHC Access Point biedt toegang tot de ONECTA-cloud en maakt tevens een intuïtieve configuratie van het systeem mogelijk via de ONECTA-app om verwarming/koelprogramma's per kamer in te stellen.

Uw verwarming wordt automatisch geregeld en maakt het dagelijkse leven gemakkelijker. Toch kunt u flexibel reageren op gewijzigde omstandigheden en de gewenste temperatuur naar wens aanpassen.

1.1.1 Regeling kamer per kamer

Om de regeling voor een kamer in te stellen, is het volgende nodig:

- In de kamer MOET een DHC-gestuurde afgever staan:
  - Een DHC-radiatorthermostaat op een radiator,
  - Een DHC-vloerverwarmingscontroller in combinatie met vloerverwarming, radiatoren, passieve convectors of actieve convectors, of
  - Een Homematic IP schakel-meetcontactdoos, waarin een elektrisch verwarmingsapparaat geïntegreerd is.
- In de kamer MOET een DHC-accessoire staan die de temperatuur kan meten:
  - Een DHC-kamerthermostaat,
  - Een DHC-kamersensor of
  - Een DHC-radiatorthermostaat.

Opgelet: een DHC-kamerthermostaat is NIET verplicht wanneer radiatoren met een DHC-radiatorthermostaat zijn uitgerust. Het toevoegen van een DHC-kamerthermostaat zal uw comfort echter verhogen, omdat u de plaats kunt kiezen waar de temperatuur wordt gemeten. Beide accessoires zullen via de ONECTA-app aan de kamer worden toegevoegd en de DHC-radiatorthermostaat zal de door de DHC-kamerthermostaat gemeten temperaturen volgen.

1.1.2 Programma's

De ONECTA-app laat u toe een huis (max. 5) met maximum 25 kamers en tot 80 DHC-accessoires aan te maken en te beheren. U kunt in totaal 6 programma's instellen voor elke kamer:

- 3 voor verwarming (ingeschakeld wanneer de Daikin Altherma-unit in de verwarmingsstand staat)
- 3 voor koeling (ingeschakeld wanneer de Daikin Altherma-unit in de koelingsstand staat)

Voor elk programma u maximum 6 tijdsblokken per dag instellen. U kunt een tijdsblok instellen door een starttijd, een stoptijd en een instelpunt te kiezen.

Het ONECTA-systeem zal dan leren wanneer de verwarming of koeling moet worden ingeschakeld om het instelpunt op het gevraagde uur te bereiken.

1.1.3 Cloudverbinding

De cloudverbinding werkt als een brug tussen het DHC Access Point en de andere DHC-accessoires. Via deze verbinding kan de ONECTA-app de verschillende DHC-accessoires en apparaten in uw ONECTA-systeem configureren en beheren.

Tijdens een onderbreking van de verbinding met de ONECTA-cloud kan de ONECTA-app uw DHC-accessoires en apparaten NIET beheren, maar de directe draadloze verbinding tussen de DHC-accessoires blijft behouden om ervoor te zorgen dat de verwarming of koeling verder kan blijven werken.

1.2 Over DHC draadloze communicatie

De DHC draadloze communicatie is gebaseerd op de 868 MHz radioband. Zo kunnen WLAN, Bluetooth, videostreaming of andere gebruikers van 2,4 GHz en 5 GHz deze draadloze communicatie niet verstoren.

Minimumafstand

Om geen radiostoringen te hebben tussen verschillende DHC-accessoires wordt aanbevolen een afstand van minstens 50 cm aan te houden tussen WLAN-routers en de DHC-accessoires, alsook tussen de DHC-accessoires onderling.

Bereik van de draadloze communicatie

Afhankelijk van het type apparaat kan de draadloze communicatie een bereik in open lucht hebben van 150 tot 400 meter. De signaalsterkte zal variëren, afhankelijk van het aantal hindernissen tussen de apparaten. Vermijd ALTIJD om draadloze apparaten in metalen dozen of dicht bij andere draadloze apparaten te plaatsen.

Gebruik de RF-analyser om bereikproblemen te detecteren.

Onbereikbare apparaten

Apparaten kunnen om verschillende redenen niet bereikbaar zijn:

- Zwakke signaalsterkte (u kunt een HmIP-PSM toevoegen om dit probleem op te lossen, zie "7.2 Onbereikbare apparaten" [▸ 31]),
- Lege batterij, of
- De limiet van de werkcyclus werd bereikt (zie Werkcyclus).

Indien mogelijk zal de ONECTA-app een melding geven die uitlegt waarom een apparaat niet bereikbaar is.

INFORMATIE

Het is raadzaam om apparaten in de nabijheid van het DHC Access Point te houden wanneer u ze in de ONECTA-app toevoegt.

RF-analyser

U kunt de EQ3-RFA-radio-analyser gebruiken om de radio-omgeving van uw DHC-accessoires te controleren. Door het transmissie- en ontvangstvermogen van de gebruikte DHC-accessoires te analyseren, kunt u beter beslissen waar u de individuele accessoires moet plaatsen voor een optimaal resultaat.

Neem in geval van problemen contact op met het Daikin Service Centre.

Werkcyclus

De draadloze DHC-accessoires werken in de volgende frequentiebanden:

- 868,000~868,600 MHz
- 869,400~869,650 MHz

Om alle apparaten in dit gebied veilig te laten werken is het wettelijk verplicht de transmissietijd van deze apparaten te beperken. Door de transmissietijd te beperken wordt het risico op storingen geminimaliseerd.

De "werkcyclus" is de maximale transmissietijd. Het is de verhouding van de tijd dat een apparaat actief uitzendt op de meetperiode (1 uur) en wordt uitgedrukt in een percentage van 1 uur.

Als de totale toegestane transmissietijd bereikt is, zal het DHC-accessoire de transmissie stoppen totdat de tijdslimiet bereikt is.

Als een apparaat een werkcycluslimiet van bijvoorbeeld van 1% heeft, mag dit apparaat SLECHTS 36 seconden in 1 uur uitzenden. Na die tijdsduur zal het stoppen met uitzenden tot de limiet van 1 uur bereikt is.

De DHC-accessoires voldoen volledig aan deze beperking en gebruiken 2 frequentiebanden met een werkcyclus van respectievelijk 1% en 10%.

Tijdens een normaal gebruik van de DHC-accessoires wordt deze limiet meestal NIET bereikt. De limiet kan echter worden bereikt tijdens het opstarten of tijdens een nieuwe installatie van een systeem. In dat geval gaat de LED van het accessoire rood branden. Het accessoire kan dan gedurende een korte periode (max. 1 uur) niet reageren, totdat de transmissiebeperking in tijd verstreken is. Na deze periode zal dit accessoire weer normaal werken.

1.3 Over DHC-accessoires

Het DHC-ecosysteem bevat 10 accessoires. De tabel hieronder geeft een volledig overzicht over deze accessoires.

Daikin-referentie	Volledig modelbeschrijving
EKRACPUR1PA	DHC Access Point
EKRACPUR1PU	DHC Access Point (VK)
EKRCTRDI2BA	DHC-kamerthermostaat — 1
EKRCTRDI3BA	DHC-kamerthermostaat — 2
EKRMIBEV1V3	DHC Multi IO Box
EKRRVATR2BA	DHC-radiatorthermostaat
EKRRVATU1BA	DHC-radiatorthermostaat (VK)
EKRSENDI1BA	DHC-kamersensor
EKRSIBDI1V3	DHC-basis-IO- Box

Daikin-referentie	Volledig modelbeschrijving
EKRUFHT61V3	DHC-vloerverwarmingscontroller — 6 zones

DHC Access Point & DHC Access Point (VK)

Het DHC Access Point verbindt de ONECTA-app op uw smartphone via de ONECTA-cloud met alle DHC-accessoires. Het verstuurt configuratie- en bedieningscommando's van de ONECTA-app naar de DHC-accessoires.

DHC-kamerthermostaat — 1 & DHC-kamerthermostaat — 2

De DHC-kamerthermostaat meet de temperatuur en de relatieve vochtigheid in de kamer. De kamerthermostaat maakt tijdgestuurde regeling mogelijk van uw conventionele radiatoren met DHC-radiatorthermostaten, of van uw vloerverwarming in combinatie met DHC-vloerverwarmingscontrollers, en past de tijdsblokken van de verwarming aan uw individuele behoeften aan.

1–1 DHC-kamerthermostaat — 1

1–2 DHC-kamerthermostaat — 2

DHC Multi IO Box

De DHC Multi IO Box verbindt uw Daikin Altherma-unit met het DHC-ecosysteem. Het accessoire zorgt voor een comfortabele en vraaggestuurde regeling van de kamertemperatuur voor zowel verwarming als koeling volgens uw persoonlijke behoeften, op voorwaarde dat uw Daikin Altherma-unit dit ondersteunt.

DHC-radiatorthermostaat

De DHC-radiatorthermostaat maakt tijdgestuurde regeling van de kamertemperatuur mogelijk via een verwarmingsschema met individuele tijdsblokken. Voor een nauwkeurige regeling van de kamertemperatuur kan de DHC-kamerthermostaat de werkelijke temperatuur van een kamer meten en de gegevens naar de DHC-radiatorthermostaat sturen.

De DHC-radiatorthermostaat is compatibel met M30×15-aansluitingen, de doos bevat ook adapters. Ter ondersteuning van M28-aansluitingen is een extra eQ-3-adapter (artikelnummer 76030A1B) nodig, die apart verkrijgbaar is.

DHC-radiatorthermostaat (VK)

De DHC-radiatorthermostaat maakt tijdgestuurde regeling van de kamertemperatuur mogelijk via een verwarmingsschema met individuele tijdsblokken. U kunt 3 verschillende programma's aanmaken met maximum 6 tijdsblokken per dag.

DHC-kamersensor

De DHC-kamersensor meet de kamertemperatuur en de luchtvochtigheid en stuurt deze waarden met tussenpozen door naar het DHC Access Point en naar de ONECTA-app, zodat u het klimaat in de kamer kunt regelen volgens uw behoeften.

DHC-basis-IO- Box

De DHC-basis-IO- Box verbindt uw Daikin Altherma-unit met het DHC-ecosysteem. Het accessoire zorgt voor een comfortabele en vraaggestuurde regeling van de kamertemperatuur voor verwarming volgens uw persoonlijke behoeften.

DHC-vloerverwarmingscontroller — 6 zones

De DHC-vloerverwarmingscontroller biedt een comfortabele en vraaggestuurde regeling van uw vloerverwarmingssysteem per kamer, volgens uw persoonlijke behoeften, via de ONECTA-app in combinatie met een DHC Access Point.

Voor meer informatie en richtlijnen voor de installatie, zie "9.1 Richtlijnen voor het installeren van een DHC-vloerverwarmingscontroller" [▸ 37].

1.4 Over ondersteunde apparaten

Er zijn een aantal apparaten van Homematic IP die in het DHC-ecosysteem kunnen worden geïntegreerd. De volgende tabel geeft een overzicht van deze apparaten.

Referentie	Volledig modelbeschrijving
HmIP-PSM	Schakel-meetcontactdoos
HmIP-PSM-PE	Schakel-meetcontactdoos (aardingspen)
HmIP-PSM-UK	Schakel-meetcontactdoos (UK)
HmIP-PSM-IT	Schakel-meetcontactdoos (IT)
HmIP-PSM-CH	Schakel-meetcontactdoos (CH)
HmIP-SWDO	Raam- en deurcontact — optisch
HmIP-SWDO-I	Raam- en deurcontact — onzichtbare installatie
HmIP-SWDO-PL	Raam- en deurcontact — optisch, plus
HmIP-SWDM	Raam- en deurcontact met magneet

Schakel-meetcontactdoos

De Homematic IP-schakel-meetcontactdoos kan voor allerlei zaken worden gebruikt. De ONECTA-app ondersteunt de volgende functionaliteiten:

- Afgeverregeling: Integreer een elektrisch verwarmingstoestel dat, in combinatie met een kamerthermostaat, door uw ONECTA-systeem kan worden geregeld en geprogrammeerd.
- Schakelaarbediening: Schakel apparaten in of uit met een aan/uit-schakelaar in de ONECTA-app.
- Stroommeting: Meet nauwkeurig het stroomverbruik.
- RF-bereikvergroter: Los problemen met onbereikbare apparaten op.

1–3 Schakel-meetcontactdoos

1–4 Schakel-meetcontactdoos (aardingspen)

1–5 Schakel-meetcontactdoos (UK)

1–6 Schakel-meetcontactdoos (IT)

1–7 Schakel-meetcontactdoos (CH)

Raam- en deurcontact

Met het raam- en deurcontact kan het systeem reageren op een open deur of raam door de gewenste kamertemperatuur aan te passen.

1–8 Raam- en deurcontact — optisch

1–9 Raam- en deurcontact — onzichtbare installatie

1–10 Raam- en deurcontact — optisch, plus

1–11 Raam- en deurcontact met magneet

2 Toepassingen

De aanbevolen manier om de DHC-accessoires te gebruiken is in combinatie met het DHC Access Point, dat toegang biedt tot het internet. De DHC-accessoires zullen worden verbonden met het DHC Access Point, waardoor ze volledig via de ONECTA-app kunnen worden beheerd. Raadpleeg de respectievelijke handleidingen voor meer informatie over het instellen en gebruiken van de individuele DHC-accessoires.

DHC-accessoires aansluiten

INFORMATIE

Houd ALTIJD minstens 50 cm afstand tussen de accessoires.

U kunt DHC-accessoires eender wanneer op uw DHC Access Point aansluiten:

1. Open de ONECTA-app.
2. Klik op het plus-symbool (+).
3. Selecteer het menu-item Daikin Home Controls **toevoegen**.
4. Selecteer DHC**-accessoire toevoegen**.
5. De ONECTA-app zal u dan vragen het accessoire onder spanning te zetten of op de DHC-systeemtoets te drukken. Het DHC Access Point zal het accessoire detecteren.
6. De ONECTA-app zal het accessoire herkennen en zal u daarna vragen het type te bevestigen.
7. De ONECTA-app zal u vragen de laatste 4 cijfers van de unieke identificatie (ID) van uw accessoire in te voeren of de met het accessoire meegeleverde QR-code in te scannen.
8. Afhankelijk van het type van uw accessoire zal de ONECTA-app u begeleiden doorheen de configuratie van het accessoire en het DHC-ecosysteem dat u aan het instellen bent.

Schakelen tussen verwarming en koeling

Als uw Daikin Altherma-unit omkeerbaar is, kan de bedrijfsmodus ALLEEN op de unit of in de ONECTA-app worden gewijzigd. De bedrijfsmodus kan NIET rechtstreeks op de DHC-accessoires worden omgeschakeld.

Vakantiestand

De vakantiestand kan in de ONECTA-app vakantie worden ingeschakeld om van uw normale programma's af te wijken zonder deze te moeten wijzigen. Zolang de vakantiestand is actief, is ruimteverwarming/-koeling uitgeschakeld en is uw systeem in stand-by.

Verbinding tussen Daikin Altherma en DHC-accessoires

De DHC-accessoires werken ALTIJD met Ext. RT-contacten.

Zones	Verwarming/koeling	Verbind met uw Daikin Altherma-unit via...
Enkelvoudige zone	Alleen verwarming	DHC-basis-IO- Box
	Verwarming/koeling	DHC Multi IO Box[(a)]

Zones	Verwarming/koeling	Verbind met uw Daikin Altherma-unit via...
Bizone	Alleen verwarming	DHC-basis-IO- Box
	Verwarming/koeling	DHC Multi IO Box[(a)] ▪ De primaire zone kan koeling bieden via vloerverwarming of convectors. ▪ De secundaire zone mag ALLEEN thermostatische radiatorkranen hebben. Deze ondersteunen koeling NIET.

[(a)] Een extra relais [normaal open; spoel: 220~240VAC; corrosiebestendige contacten (bij voorkeur verguld); minimumaantal handelingen: 100000] is vereist om de Daikin Altherma-unit en de DHC Multi IO Box te verbinden. De reden hiervan is dat de Daikin Altherma-unit een 230 V H/C statussignaal uitstuurt en de DHC Multi IO Box-ingang ENKEL laagspanning accepteert.

2.1 Enkelvoudige zone

2.1.1 Alleen verwarming voor enkelvoudige zone

OPMERKING

De MMI-instellingen MOETEN eerst worden aangepast. Zie "5 instellingen van de gebruikersinterface" [▸ 24].

Radiator

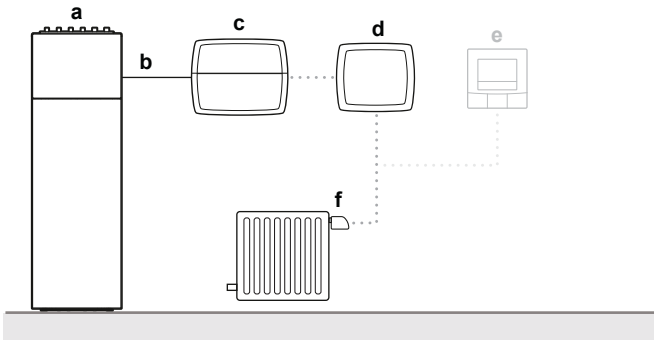

- **a** Daikin Altherma
- **b** Radiatorverzoek
- **c** DHC-basis-IO- Box
- **d** DHC Access Point
- **e** (Optioneel) DHC-kamerthermostaat — 1 of 2
- **f** DHC-radiatorthermostaat

Vloerverwarming

Voor deze toepassing MOET er één DHC-kamerthermostaat — 1 of 2 per kamer die u wenst te regelen, aanwezig zijn.

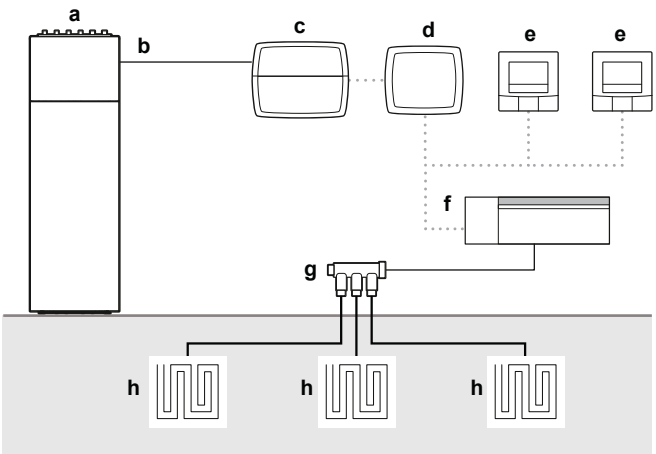

a Daikin Altherma
b Radiatorverzoek
c DHC-basis-IO- Box
d DHC Access Point
e DHC-kamerthermostaat — 1 of 2
f DHC-vloerverwarmingscontroller
g Verdeelstuk
h Vloerverwarming

2.1.2 Koeling/verwarming voor één zone

OPMERKING

De MMI-instellingen MOETEN eerst worden aangepast. Zie "5 instellingen van de gebruikersinterface" [▸ 24].

Voor deze toepassing MOET er één DHC-kamerthermostaat — 1 of 2 per kamer die u wenst te regelen, aanwezig zijn.

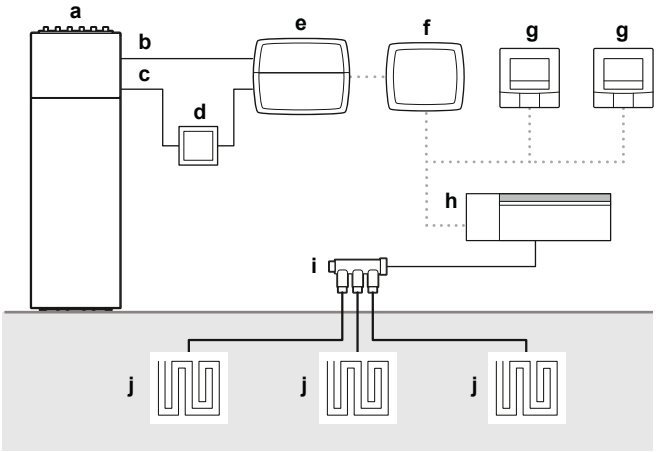

a Daikin Altherma
b Verzoek voor vloerverwarming
c Verwarming/koeling
d Relais
e DHC Multi IO Box
f DHC Access Point
g DHC-kamerthermostaat — 1 of 2
h DHC-vloerverwarmingscontroller
i Verdeelstuk
j Vloerverwarming

2.1.3 Van enkelvoudige zone naar dubbele zone

OPMERKING

De MMI-instellingen MOETEN eerst worden aangepast. Zie "5 instellingen van de gebruikersinterface" [▶ 24].

Het is mogelijk om een toepassing met dubbele zone te creëren met een unit voor enkelvoudige zone. Gebruik hiervoor een extra afsluiter, zoals op de afbeelding getoond.

In deze opstelling worden de radiatoren op de begane grond gemonitord door een kamerthermostaat (HCI), de radiatoren op de eerste verdieping worden gemonitord door de DHC-accessoires (DHC-radiatorthermostaat en DHC-kamerthermostaat).

De afsluiter wordt aangestuurd door een stuursignaal van de Daikin Altherma dat het door de HCI gegenereerde signaal voor vraag naar verwarming reflecteert. Afhankelijk van de configuratie kan deze een normaal gesloten of normale open klep zijn.

Als de HCI een vraag naar verwarming activeert, gaat de afsluiter open en worden beide circuits voorzien van warm water uit de unit.

Als de HCI geen vraag naar verwarming activeert, blijft de afsluiter gesloten. In dat geval wordt de vraag naar verwarming bepaald door de DHC-accessoires en wordt alleen het watercircuit op de eerste verdieping voorzien van warm water.

Raadpleeg de uitgebreide handleiding voor de installateur van uw Daikin Altherma om te bepalen welk signaal van X2M kan worden gebruikt om de afsluiter aan te sturen in een combinatie met twee zones.

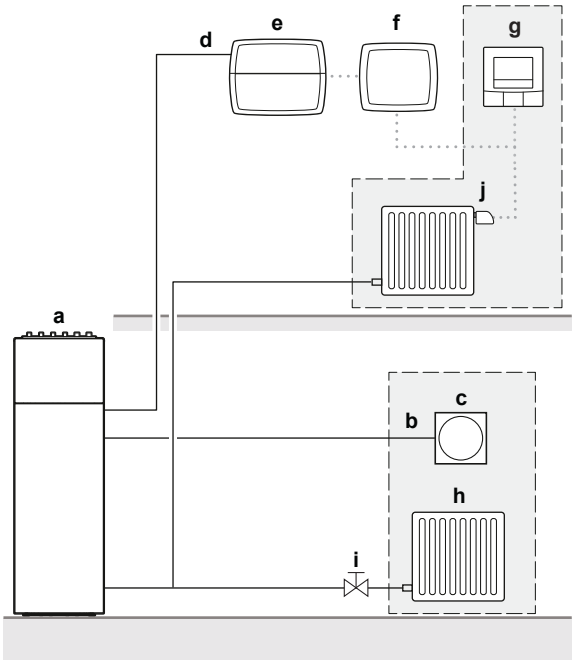

- **a** Daikin Altherma
- **b** P1/P2
- **c** Interface voor menselijk comfort (BRC1HHDA)
- **d** Vraag via een externe kamerthermostaat
- **e** DHC-basis-IO- Box
- **f** DHC Access Point
- **g** DHC-kamerthermostaat
- **h** Radiator
- **i** Afsluiter
- **j** DHC-radiatorthermostaat

2.1.4 Speciale toepassing: Enkelvoudige zone omkeerbaar met ontvochtiger

INFORMATIE

Deze speciale toepassing is ENKEL in Italië beschikbaar.

OPMERKING

- Uw Daikin Altherma-unit MOET via een WLAN adapter, NIET via een LAN-adapter, met het internet verbonden zijn.
- De DHC-accessoires werken alleen via draadloze communicatie. Metaal kan het signaal blokkeren. Steek daarom GEEN enkele DHC-accessoire in een doos van metaal.

INFORMATIE

Voor het ogenblik worden SLECHTS 2 types van ontvochtigers van derden ondersteund:

- IT.RE*
- IT.RS*

OPMERKING

De MMI-instellingen MOETEN eerst worden aangepast. Zie "5 instellingen van de gebruikersinterface" [▸ 24].

Met een omkeerbare Daikin Altherma-unit is vloerkoeling mogelijk. Koeling kan condensatie veroorzaken als de vochtigheidsgraad te hoog is. De DHC-accessoires bieden een middel om de relatieve vochtigheid en de temperatuur van de kamer te meten en, in combinatie met de aansluitkit voor vloerkoeling (EKRK), een oplossing op basis van het gedetecteerde relatieve vochtigheidsgraad voor het voorkomen van natte vloeren. De toepassing zal:

- De ontvochtiger inschakelen wanneer `Vochtigheidslimiet 1`[1] bereikt is, en
- Het koelproces stoppen door de kranen van de vloerkoeling te sluiten wanneer `Vochtigheidslimiet 2`[1] bereikt is. De ontvochtiger is nog altijd ingeschakeld.

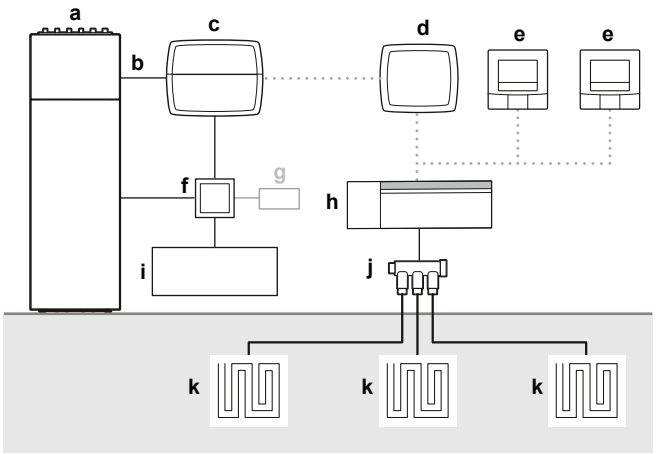

a Daikin Altherma
b Verzoek voor vloerverwarming
c DHC Multi IO Box
d DHC Access Point
e DHC-kamerthermostaat — 1 of 2

[1] Voor meer informatie zie "5.3 Instellingen voor speciale toepassing: Enkelvoudige zone omkeerbaar met ontvochtiger" [▸ 26].

f Aansluitkit voor vloerkoeling (EKRK)
g (Optioneel) Dauwsensor
h DHC-vloerverwarmingscontroller
i Ontvochtiger
j Verdeelstuk
k Vloerverwarming

Configuratie

De configuratie gebeurt door de Daikin Altherma-unit in de ONECTA-app toe te voegen. Voor meer informatie over hoe dit moet, zie de handleidingen van het DHC Access Point.

Na de aanwezigheid van de ontvochtiger te hebben ingesteld en de instellingen van de installateursmodus te hebben aangepast op de Daikin Altherma-unit, zal de ONECTA-app automatisch voor alle configuraties van de DHC-accessoires zorgen.

De ontvochtiger configureren

Deze instellingen zijn ALLEEN van toepassing op een ontvochtiger van het type RE*. Een ontvochtiger van het type RS* hoeft niet te worden geconfigureerd. Voor meer gedetailleerde informatie over het configureren, zie de handleiding van de betreffende ontvochtiger.

			Beschrijving	Waarde
17-IC	Invoer behandeling	Omkeerlogica	Gebruikt om de verwarming/koeling/ ontvochtigingsfuncties in of uit te schakelen.	Neen
18-IC	Invoer seizoen		Gebruikt om het seizoen (zomer/winter) in te stellen.	Neen
11-14	Dauwpuntalarm		Getriggerd wanneer het dauwpuntalarm wordt bereikt.	Neen

2.2 Bizone

2.2.1 Bizone alleen verwarming

OPMERKING

De MMI-instellingen MOETEN eerst worden aangepast. Zie "5 instellingen van de gebruikersinterface" [▸ 24].

Voor deze toepassing MOET er één DHC-kamerthermostaat — 1 of 2 per kamer die u wenst te regelen, aanwezig zijn. Als er een DHC-radiatorthermostaat in de kamer is, dan is de DHC-kamerthermostaat — 1 of 2 optioneel.

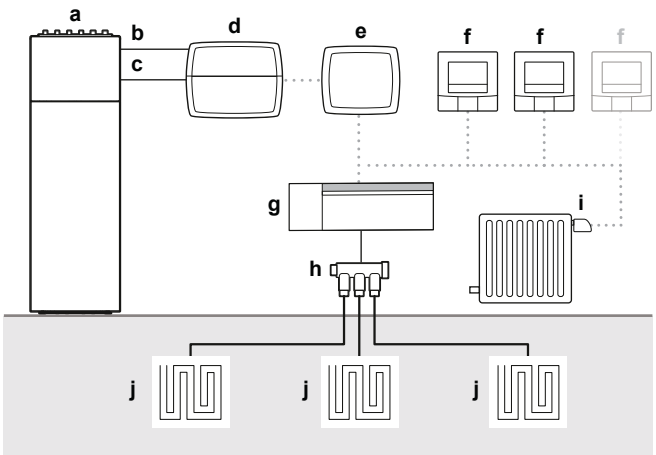

a Daikin Altherma
b Verzoek voor vloerverwarming
c Radiatorverzoek
d DHC-basis-IO- Box
e DHC Access Point
f DHC-kamerthermostaat — 1 of 2
g DHC-vloerverwarmingscontroller
h Verdeelstuk
i DHC-radiatorthermostaat
j Vloerverwarming

2.2.2 Bizone verwarming/koeling

OPMERKING

De MMI-instellingen MOETEN eerst worden aangepast. Zie "5 instellingen van de gebruikersinterface" [▸ 24].

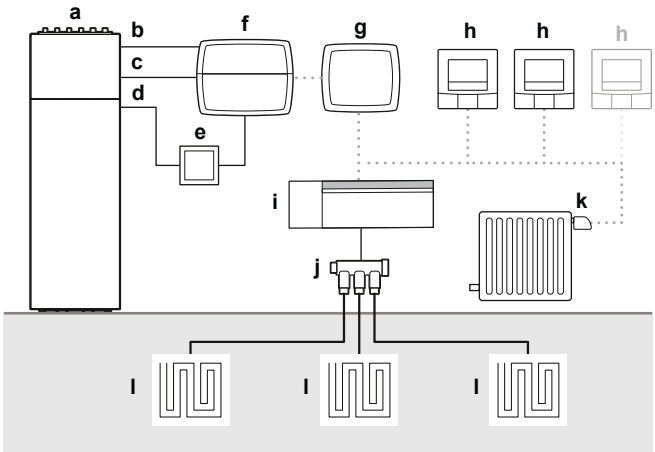

a Daikin Altherma
b Verzoek voor vloerverwarming
c Radiatorverzoek
d Verwarming/koeling
e Relais
f DHC Multi IO Box
g DHC Access Point
h DHC-kamerthermostaat — 1 of 2
i DHC-vloerverwarmingscontroller
j Verdeelstuk
k DHC-radiatorthermostaat
l Vloerverwarming

2.2.3 Bizone-verwarming alleen met kamerthermostaat (interface voor menselijk comfort)

OPMERKING

De MMI-instellingen MOETEN eerst worden aangepast. Zie "5 instellingen van de gebruikersinterface" [▶ 24].

In deze toepassing wordt de interface voor menselijk comfort (BRC1HHDA) gebruikt om de primaire zone met vloerverwarming te regelen.

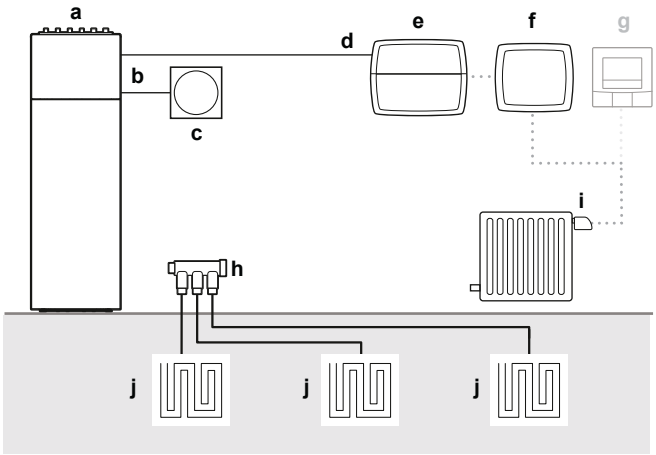

a Daikin Altherma
b P1/P2
c Interface voor menselijk comfort (BRC1HHDA)
d Radiatorverzoek
e DHC-basis-IO- Box
f DHC Access Point
g (Optioneel) DHC-kamerthermostaat — 1 of 2
h Verdeelstuk
i DHC-radiatorthermostaat
j Vloerverwarming

2.2.4 Bizone-omkeerbaar met kamerthermostaat (interface voor menselijk comfort)

OPMERKING

De MMI-instellingen MOETEN eerst worden aangepast. Zie "5 instellingen van de gebruikersinterface" [▶ 24].

In deze toepassing wordt de interface voor menselijk comfort (BRC1HHDA) gebruikt om de primaire zone met vloerverwarming te regelen.

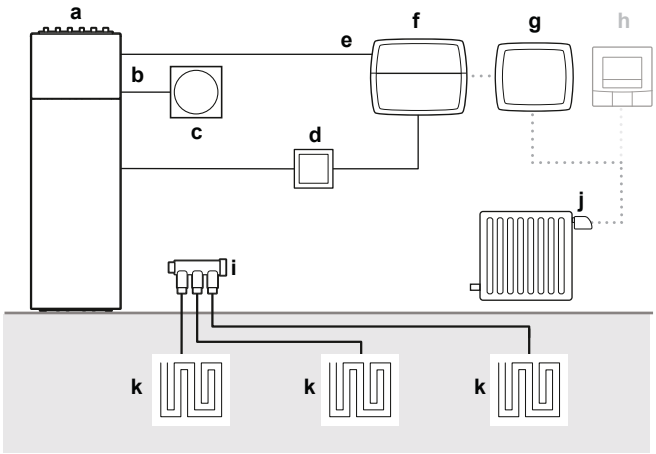

a Daikin Altherma
b P1/P2

c Interface voor menselijk comfort (BRC1HHDA)
d Relais
e Radiatorverzoek
f DHC Multi IO Box
g DHC Access Point
h (Optioneel) DHC-kamerthermostaat — 1 of 2
i Verdeelstuk
j DHC-radiatorthermostaat
k Vloerverwarming

3 Verbindingen met de Daikin Altherma-unit

Het volgende DHC-accessoire is nodig voor verbinding met uw Daikin Altherma-unit:

Unit	Enkelvoudige zone	Bizone
Alleen verwarming	DHC-basis-IO- Box	
Omkeerbaar	DHC Multi IO Box	

4 Compatibiliteit

	Unit	Buiten	Binnen			DHC-compatibel
ASHP	Daikin Altherma 3 H HT	EPRA-D2/W1(7)	F	ETVH/X/Z-E(7)	MMI2	Ja
			ECH_2O	ETSH(B)/X(B)-P-E(7)		
			W	ETBH/X-D(7)		
	Daikin Altherma 3 H MT	EPRA-E	F	ETVH/X/Z-E		
			ECH_2O	ETSH(B)/X(B)-P-E		
			W	ETBH/X-D		
	Daikin Altherma 3 R	ERGA-EV(7)	F	EHVH/X/Z-E		
			ECH_2O	EHSH(B)/X(B)-P-E		
			W	EHBH/X-E		
	Daikin Altherma 3 M	EBLA-D EDLA-D	—			
	Daikin Altherma 3 R	ERLA-D	F	EBVH/X/Z-D		
			ECH_2O	EBSH/X-D		
			W	EBBH/X-D		
	Daikin Altherma 3 R	ERLA-D	F	EHFH/Z-S18D3V	EKRUDAL1	
	Daikin Altherma 3 H	EPGA-DV	F	EAVH/X/Z-D	MMI	
			W	EABH/X-D		
	Daikin Altherma 3 M	EBLA-E EDLA-E	—		MMI2	
	Daikin Altherma M	EB/DLQ-CV3 EB/DLQ-CW1 EB/DLQ-C3V3/W1	—		EKRUCBL*	
	Daikin Altherma R HT	ERR/SQ-AV1/Y1	EKHBRD-DV/Y17		—	Neen
	Daikin Altherma R Flex-type	SERHQ-BAW1	SEHVX-BAW		—	
GEO/WS	Daikin Altherma 3 GEO	—	EGSAH/X-D		MMI	Ja
	Daikin Altherma GEO		EGSQH-S18A9W		EKRUCBL*	Neen
	Daikin Altherma 3 WS		EWSAH/X-D9W		MMI	Ja
Hybride	Daikin Altherma R Hybrid	EVLQ-CV3	EHYHBH-AV32 + EHYKOMB-A		EKRUCBL*	
	Daikin Altherma H Hybrid	EJHA-AV3	EHY2KOMB28/32A A		EKRUHML*	
Gas	Daikin Altherma 3 C Gas W	—	D2CND-A		—	Neen
			D2TND-A4			

5 instellingen van de gebruikersinterface

De Daikin Altherma-gebruikersinterface (MMI) upgraden

OPMERKING

Upgrade de firmware van de Daikin Altherma-gebruikersinterface naar de meest recente versie.

5.1 Instellingen voor enkelvoudige zone

Menu-item	Stand	Beschrijving	Waarde
`Hoofdzone` > `Bediening`	ALLEEN installateursmodus	Deze instelling bepaalt dat de primaire zone wordt ingeschakeld om water te produceren voor ruimteverwarming/-koeling op basis van de ingang van het of de ext. RT-contacten.	`Externe kamerthermostaat`
`Hoofdzone` > `Ext. thermostaattype`		Deze instelling configureert het externe kamerthermostaatcontact voor de primaire zone (lagetemperatuurafgevers) als een enkelvoudige thermo-aanvraag.	`1 contact`

5.2 Instellingen voor bizone

Bizone zonder kamerthermostaat

Menu-item	Stand	Beschrijving	Waarde
Hoofdzone > Bediening	ALLEEN installateursmodus	Deze instelling bepaalt dat de primaire zone wordt ingeschakeld om water te produceren voor ruimteverwarming/-koeling op basis van de ingang van het of de ext. RT-contacten.	Externe kamerthermostaat
Hoofdzone > Ext. thermostaattype		Deze instelling configureert het externe kamerthermostaatcontact voor de primaire zone (lagetemperatuurafgevers) als een enkelvoudige thermo-aanvraag.	1 contact
Secundaire zone > Bediening		Deze instelling bepaalt dat de secundaire zone wordt ingeschakeld om water te produceren voor ruimteverwarming/-koeling op basis van de ingang van het of de ext. RT-contacten.	Externe kamerthermostaat
Secundaire zone > Ext. thermostaattype		Deze instelling configureert het externe kamerthermostaatcontact voor de secundaire zone (hogetemperatuurafgevers) als een enkelvoudige thermo-aanvraag.	1 contact

Bizone met kamerthermostaat

Menu-item	Stand	Beschrijving	Waarde
`Hoofdzone` > `Bediening`	ALLEEN installateursmodus	Deze instelling bepaalt dat de kamertemperatuur geregeld wordt door de speciale interface voor menselijk comfort (BRC1HHDA, die als kamerthermostaat wordt gebruikt)	`Kamerthermostaat`
`Secundaire zone` > `Bediening`		Deze instelling bepaalt dat de secundaire zone wordt ingeschakeld om water te produceren voor ruimteverwarming/-koeling op basis van de ingang van het of de ext. RT-contacten.	`Externe kamerthermostaat`
`Secundaire zone` > `Ext. thermostaattype`		Deze instelling configureert het externe kamerthermostaatcontact voor de secundaire zone (hogetemperatuurafgevers) als een enkelvoudige thermo-aanvraag.	`1 contact`

5.3 Instellingen voor speciale toepassing: Enkelvoudige zone omkeerbaar met ontvochtiger

Menu-item	Stand	Beschrijving	Waarde
`Daikin Home Controls` > `Daikin Home Controls activeren`	ALLEEN installateursmodus	—	`Ja`

Menu-item (`Daikin Home Controls` > `Ontvochtiger` > …)	Stand	Beschrijving	Waarde
`Ontvochtiger geïnstalleerd`	ALLEEN installateursmodus	Deze instelling definieert de aanwezigheid van een ontvochtiger in het systeem.	`Ja`
`Dauwsensor geïnstalleerd`		Deze instelling definieert de aanwezigheid en het type van de externe dauwsensor aangesloten op de aansluitkit van de vloerkoeling (EKRK).	▪ `Nee` (in geval van RS*) ▪ `Normaal open` ▪ `Normaal gesloten` (in geval van RE*)
`Vochtigheidslimiet 1`	Gebruikersmodus	Bij het bereiken van dit niveau van relatieve vochtigheid wordt de ontvochtiger ingeschakeld.	▪ Gebied: 40-80% ▪ Standaard: 55%

Menu-item (Daikin Home Controls > Ontvochtiger > …)	Stand	Beschrijving	Waarde
Vochtigheidslimiet 2	ALLEEN installateursmodus	Bij het bereiken van dit niveau van relatieve vochtigheid wordt de vloerkoeling stopgezet.	▪ Gebied: 41-80% ▪ Standaard: 70%

6 Firmware-updates

Om uw DHC-accessoires en ondersteunde apparaten altijd up-to-date te houden en gebruik te kunnen maken van alle functies, zal de ONECTA-cloud de apparaatsoftware (firmware) van de componenten automatisch bijwerken.

Doorgaans wordt de firmware van de DHC-accessoires op de achtergrond via een draadloze verbinding bijgewerkt. Uw DHC-accessoires blijven tijdens de update actief.

7 Opsporen en verhelpen van storingen

7.1 Reset naar fabrieksinstellingen

De fabrieksinstellingen van uw DHC-accessoires alsook van uw volledige installatie kunnen worden hersteld.

- **Een DHC-accessoire resetten**: Alleen de fabrieksinstellingen van het DHC-accessoire zullen worden hersteld. De volledige installatie zal NIET worden verwijderd.
- **De volledige installatie resetten en verwijderen**: De volledige installatie zal worden verwijderd. De fabrieksinstellingen van uw individuele DHC-accessoires moeten worden hersteld, zodat ze opnieuw kunnen worden aangesloten.

7.1.1 De volledige installatie resetten en verwijderen

INFORMATIE

Tijdens het resetten MOET het DHC Access Point met de cloud verbonden blijven, zodat alle gegevens kunnen worden gewist. Dit betekent dat de netwerkkabel tijdens het proces aangesloten MOET blijven en het LED-lampje continu blauw MOET branden.

Om de fabrieksinstellingen van de volledige installatie te herstellen, MOET het DHC Access Point twee keer na elkaar binnen de 5 minuten worden gereset:

1. Reset het DHC Access Point. Zie "7.1.2 Het DHC Access Point resetten " [▸ 29].
2. Wacht minstens 10 seconden tot het LED-lampje permanent blauw brandt.
3. Voer onmiddellijk daarna de reset voor de tweede keer uit.

Resultaat: Na de tweede herstart is uw systeem gereset.

DHC Access Point nog steeds zichtbaar

Als het DHC Access Point nog steeds zichtbaar is in de app (status offline) nadat het werd gereset, moet u het handmatig verwijderen:

1. Klik op het plus-symbool (+).
2. Selecteer het menu-item Daikin Home Controls **toevoegen**.
3. Controleer of uw DHC Access Point in de lijst staat.
4. Selecteer **Verwijderen**.

Resultaat: Uw DHC Access Point is nu uit de app verwijderd.

7.1.2 Het DHC Access Point resetten

1. Koppel het DHC Access Point los van de elektrische voeding door de stekker uit het stopcontact te trekken.
2. Druk op de systeemtoets en sluit tegelijkertijd de netadapter weer aan totdat de LED oranje begint te knipperen.
3. Laat de systeemtoets los.
4. Druk nogmaals lang op de systeemtoets totdat de LED groen brandt. Als het LED-lampje rood brandt, probeer het dan opnieuw.

5 Laat de systeemtoets los om de procedure te voltooien.

7.1.3 De DHC-radiatorthermostaat resetten

1 Open het batterijvak door het naar beneden te trekken.
2 Verwijder een batterij.
3 Plaats de batterij opnieuw erin en druk tegelijkertijd lang op de systeemtoets totdat het LED-lampje snel oranje begint te knipperen.
4 Laat de systeemtoets los.
5 Druk nogmaals lang op de systeemtoets totdat de LED groen brand.
6 Laat de systeemtoets los om de procedure te voltooien.

7.1.4 De DHC-radiatorthermostaat resetten (VK)

1 Open het batterijvak door het deksel naar achter en dan naar beneden te trekken.
2 Verwijder de batterijen.
3 Plaats de batterijen opnieuw erin en druk tegelijkertijd lang op de systeemtoets totdat het LED-lampje snel oranje begint te knipperen.
4 Laat de systeemtoets los.
5 Druk nogmaals lang op de systeemtoets totdat de LED groen brand.
6 Laat de systeemtoets los om de procedure te voltooien.

7.1.5 De DHC-kamersensor resetten

1 Neem de elektronische unit aan de zijkanten vast en trek hem uit het vast te klikken frame.
2 Verwijder een batterij.
3 Plaats de batterij opnieuw erin en druk tegelijkertijd lang op de systeemtoets totdat het LED-lampje snel oranje begint te knipperen.
4 Laat de systeemtoets los.
5 Druk nogmaals lang op de systeemtoets totdat de LED groen brand.
6 Laat de systeemtoets los om de procedure te voltooien.

7.1.6 De DHC-kamerthermostaat— 1 resetten

1 Neem de elektronische unit aan de zijkanten vast en trek hem uit de muurmontageplaat.
2 Verwijder een batterij.
3 Plaats de batterij opnieuw erin en druk tegelijkertijd lang op de systeemtoets totdat het LED-lampje snel oranje begint te knipperen.
4 Laat de systeemtoets los.
5 Druk nogmaals lang op de systeemtoets totdat de LED groen brand.
6 Laat de systeemtoets los om de procedure te voltooien.

7.1.7 De DHC-kamerthermostaat— 2 resetten

1. Neem de elektronische unit aan de zijkanten vast en trek hem uit het vast te klikken frame.
2. Verwijder een batterij.
3. Plaats de batterij opnieuw erin en druk tegelijkertijd lang op de systeemtoets totdat het LED-lampje snel oranje begint te knipperen.
4. Laat de systeemtoets los.
5. Druk nogmaals lang op de systeemtoets totdat de LED groen brand.
6. Laat de systeemtoets los om de procedure te voltooien.

7.1.8 De DHC-basis-IO- Box resetten

1. Druk lang op de systeemtoets totdat de LED snel oranje begint te knipperen.
2. Laat de systeemtoets los.
3. Druk nogmaals lang op de systeemtoets totdat de LED groen brand.
4. Laat de systeemtoets los om de procedure te voltooien.

7.1.9 De DHC-vloerverwarmingscontroller — 6 zones resetten

1. Druk lang op de systeemtoets totdat de LED snel oranje begint te knipperen.
2. Laat de systeemtoets los.
3. Druk nogmaals lang op de systeemtoets totdat de LED groen brand.
4. Laat de systeemtoets los om de procedure te voltooien.

7.1.10 Het DHC Multi IO Box resetten

1. Druk lang op de systeemtoets totdat de LED snel oranje begint te knipperen.
2. Laat de systeemtoets los.
3. Druk nogmaals lang op de systeemtoets totdat de LED groen brand.
4. Laat de systeemtoets los om de procedure te voltooien.

7.2 Onbereikbare apparaten

INFORMATIE

Het is raadzaam om apparaten in de nabijheid van het DHC Access Point te houden wanneer u ze in de ONECTA-app toevoegt.

Het kan gebeuren dat een apparaat als niet bereikbaar in de ONECTA-app wordt weergegeven nadat het op de bedoelde locatie werd geplaatst. Dit betekent dat het apparaat niet door het DHC Access Point kan worden bereikt. U kunt met de EQ3-RFA verifiëren of het draadloze signaal van het DHC Access Point sterk genoeg is (zie "RF-analyser" [▸ 5]). Als dit NIET het geval is, moet u een schakel-meetcontactdoos (HmIP-PSM) aan uw ONECTA-systeem toevoegen om het bereik van het draadloze DHC-netwerk te vergroten (zie "1.4 Over ondersteunde apparaten" [▸ 9]). Plaats de HmIP-PSM tussen het DHC Access Point en de

gewenste locatie van het niet bereikbare apparaat en activeer de functie RF-bereikvergroter. Zodra u de RF-bereikvergroter hebt geactiveerd, zal de ONECTA-app het apparaat in de lijst met DHC-apparaten kunnen tonen.

INFORMATIE

Het is NIET aanbevolen om meer dan 2 RF-bereikvergroters in een huis te activeren.

8 Bedradingsschema

8.1 DHC-basis-IO- Box

Te doorlopen zaken vooraleer de unit te starten

Engels	Vertaling
X*M	Aansluitklem voor bedrading ter plaatse voor wisselstroom
	Aardleiding
①	Verschillende bedradingsmogelijkheden
	Optie
	Niet gemonteerd in schakelkast
	Bedrading afhankelijk van model
	Printplaat

OPMERKINGEN:

1 Voor de van toepassing zijnde units, zie "4 Compatibiliteit" [▸ 23].

LEGENDA:

A2P	Printplaat (DHC-basis-IO- Box)
X*M	Klemmenblok

Vloerverwarming of combinatie van vloerverwarming en radiator

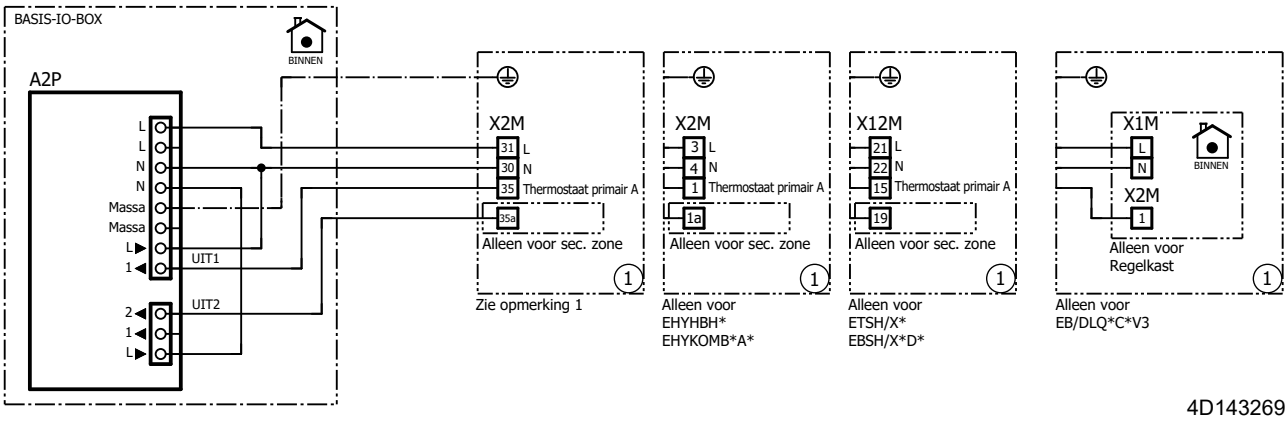

Enkel radiator

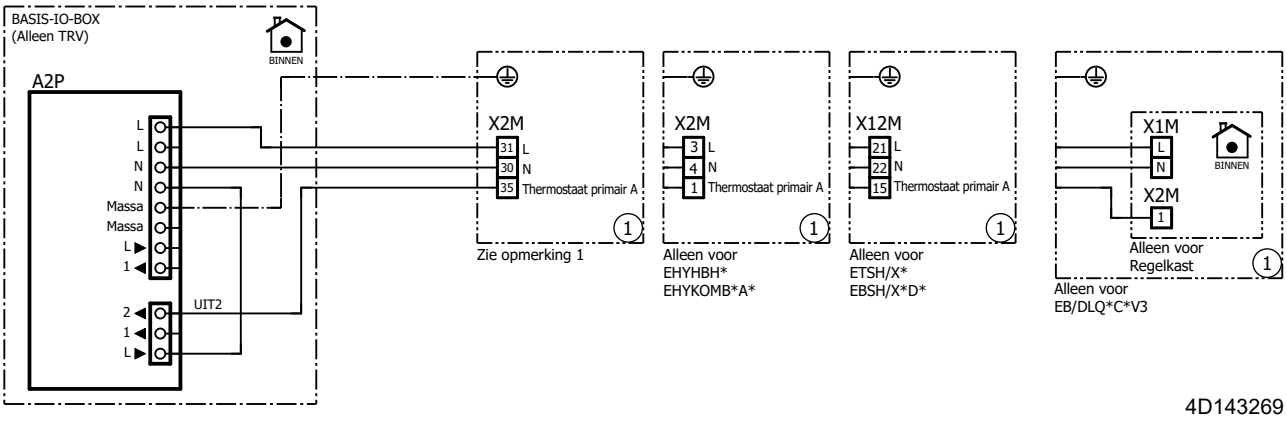

8.2 DHC Multi IO Box

Te doorlopen zaken vooraleer de unit te starten

Engels	Vertaling
X*M	Aansluitklem voor bedrading ter plaatse voor wisselstroom
	Aardleiding
①	Verschillende bedradingsmogelijkheden
	Optie
	Niet gemonteerd in schakelkast
	Bedrading afhankelijk van model
	Printplaat

OPMERKINGEN:

1 Voor de van toepassing zijnde units, zie "4 Compatibiliteit" [▶ 23].

LEGENDA:

A2P	Printplaat (DHC Multi IO Box)
K1A	Hoogspanningsrelais
X*M	Klemmenblok

Vloerverwarming of combinatie van vloerverwarming en radiator

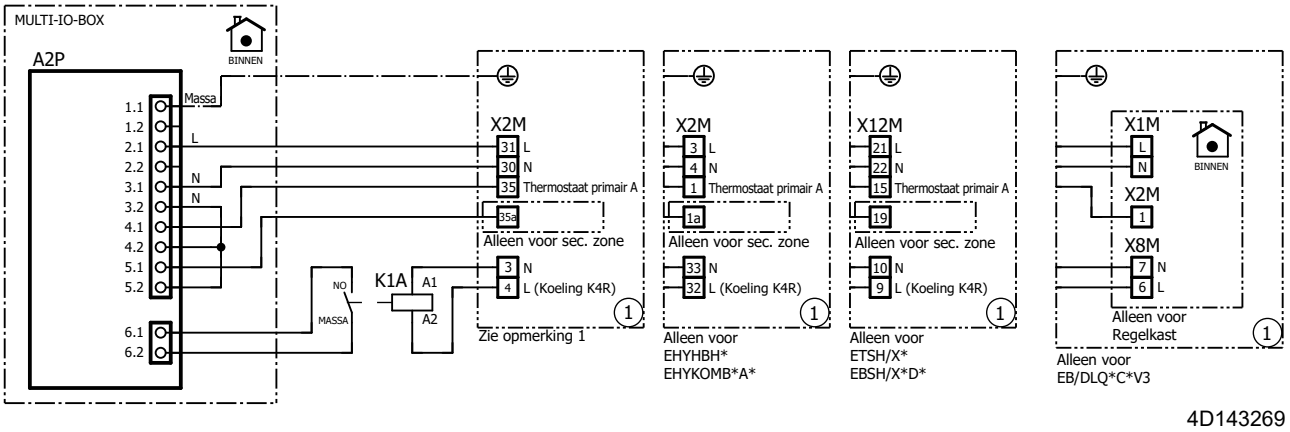

Enkel radiator

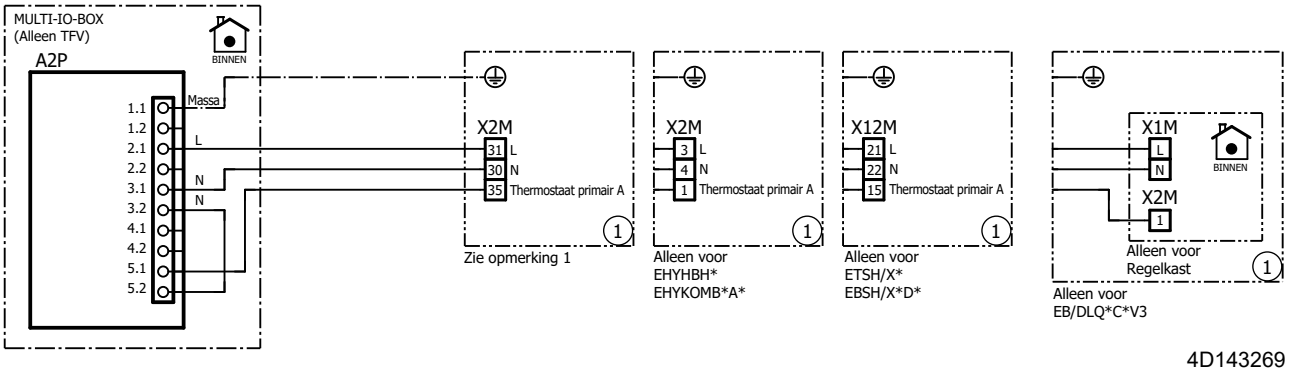

Speciale toepassing: Enkelvoudige zone omkeerbaar met ontvochtiger

Te doorlopen zaken vooraleer de unit te starten

Engels	Vertaling
X2M, X12M	Aansluitklem voor bedrading ter plaatse voor wisselstroom
	Aardleiding
①	Verschillende bedradingsmogelijkheden
	Niet gemonteerd in schakelkast
	Bedrading afhankelijk van model
	Printplaat

OPMERKINGEN:

1 Configureer als invoer seizoen zonder omkeerlogica.

2 Configureer als invoer behandeling zonder omkeerlogica.

LEGENDA:

A1P	Printplaat (aansluitkit vloerkoeling)
A2P	Printplaat (DHC Multi IO Box)
IC	Klemmenblok (ontvochtiger)
J*	Connector

M1P	Pomp
M1S	2-wegklep voor ontvochtiger
X2M, X12M	Klemmenblok (hydro)

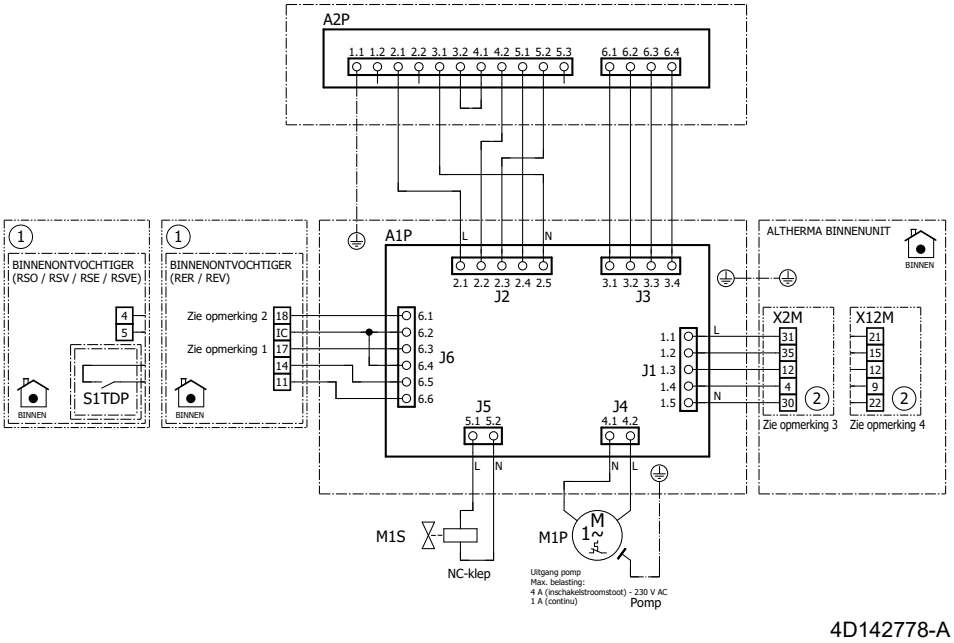

9 Appendix

9.1 Richtlijnen voor het installeren van een DHC-vloerverwarmingscontroller

9.1.1 Basisvereisten

De vereisten voor de units zijn nog steeds van toepassing en moeten bekeken worden met alle afsluiters (kleppen en kranen) gesloten:

- Is het minimumwatervolume nog steeds geldig?
- Is het minimumdebiet nog steeds geldig?

Deze vereisten moeten eerst worden gecontroleerd als u een bestaande installatie met DHC-ondersteuning wilt uitbreiden.

Er moet verplicht een omloopklep worden geplaatst wanneer de toepassing van de DHC-vloerverwarmingscontroller wordt overwogen. De aanbevolen locatie voor een omloopklep is dicht bij het verdeelstuk.

9.1.2 Over multi-zoning

De DHC-vloerverwarmingcontroller biedt uitgangen om tot 9 klep/afsluiterstelmotoren aan te sturen, verdeeld over 6 verwarmingszones.

U kunt deze uitgangen via de ONECTA-app aan kamers toewijzen. Voor elke kamer is een DHC-kamerthermostaat nodig om de temperatuur te monitoren en een instelpunt te configureren.

Als de DHC-kamerthermostaat een vraag naar verwarming registreert, zal de DHC-vloerverwarmingcontroller de stelmotoren aansturen om warm water naar de lussen met een vraag naar verwarming.

Als u een afsluiter sluit, wordt de vloerverwarmingslus gesloten en wordt het betreffende watercircuit uit het beschikbare watervolume gehaald.

9.1.3 Over het gebruik van een DHC-vloerverwarmingscontroller

Wanneer is het nuttig om een DHC-vloerverwarmingscontroller te installeren?

Het gebruik van de DHC-vloerverwarmingscontroller is nuttig wanneer een paar kamers met vloerverwarming een andere vraag naar verwarming hebben dan de rest van het huis:

- Sommige kamers met vloerverwarmingslussen in het huis hebben een kleinere vraag naar verwarming (bijvoorbeeld niet-bezette kamers, opslagruimtes, slaapkamers, enz.). Een lagere temperatuur in deze kamers betekent een kleiner totaal warmteverlies van het huis, waardoor mogelijk energie wordt bespaard.
- Sommige kamers met vloerverwarmingslussen in het huis hebben een bijzonder grote vraag naar verwarming (bijvoorbeeld badkamers, woonkamer, enz.). Met dit accessoire kunt u in deze kamers hogere temperaturen bereiken dan in andere kamers.

Wanneer is het NIET nuttig om een DHC-vloerverwarmingscontroller te installeren?

Als de gewenste temperatuur van elke kamer in het huis min of meer gelijk is of volgens hetzelfde schema verloopt, dan is een regeling per zone niet nodig.

Een DHC-vloerverwarmingscontroller wordt ook niet aanbevolen als er maar één kamer is met een bijzonder grote vraag naar verwarming:

- De minimumcapaciteit van de unit is meestal groter dan de warmtebelasting van 1 kamer. Het gevolg is dat de unit minder efficiënt werkt (AAN/UIT-gaan wegens de minimumbelasting).
- Door de koudere kamers ernaast is een hoger instelpunt van de aanvoerwatertemperatuur nodig om de gewenste kamertemperatuur te bereiken. Dit heeft een negatieve impact op de efficiëntie van de unit.

9.1.4 Technische specificaties

Typische waarde van het debiet in 1 vloerverwarmingslus: 1~2 l/min

- Typische waarde van Delta T in 1 vloerverwarmingslus: 3~8°C
- Typische belasting van 1 vloerverwarmingslus: 4,18 kJ/kgK×2 l/min×1/60 min/s×5°C=0,7 kW

Saniteitscontrole op basis van de vloerverwarmingsbelasting:

- Typisch vloerverwarmingsvermogen: 30~100 W/m²
- Typische oppervlakte bedekt door 1 vloerverwarmingslus: 10~20 m²
- Typische belasting van 1 vloerverwarmingslus: 65 W/m²×15 m²≈1 kW

Typische minimumcapaciteit van warmtepomp ≈ ± 3 kW[1]

- Continue werking vereist 3~4 open vloerverwarmingslussen
- 3 vloerverwarmingslussen open: ongewenst AAN/UIT-gaan verwacht
- 2 vloerverwarmingslussen open: niet dikwijls AAN/UIT-gaan verwacht
- 1 vloerverwarmingslus open: dikwijls AAN/UIT-gaan verwacht

Opmerking: Als het minimumvolume en het minimumdebiet kunnen worden bereikt met alle afsluiters gesloten, hoeft er geen omloopklep aan het systeem te worden toegevoegd.

Om te kunnen garanderen dat de minimumbelasting overeenkomt met de minimumcapaciteit van de unit, zijn er 2 opties:

1. Een aantal vloerverwarmingslussen ongeregeld laten (zonder afsluiterstelmotoren aangesloten op de DHC-vloerverwarmingscontroller). De ongeregelde lussen worden alleen verwarmd wanneer er een vraag naar verwarming is door een van de geregelde kamers. Het is raadzaam om hiervoor die kamer te nemen die groot genoeg is en die het meest wordt gebruikt.
2. De DHC-vloerverwarmingscontroller zal altijd 2 verwarmingszones actief houden. Sommige verwarmingszones hebben 2 elektrische vermogens. Als de verwarmingszones met een dubbel vermogen voorrang krijgen tijdens de toewijzing, zal de minimumcapaciteit tijdens een vraag naar verwarming sneller op die vraag worden afgestemd. In dat geval zullen 2 actieve verwarmingszones overeenkomen met 3~4 vloerverwarmingslussen.

9.2 Over niet-verbonden oplossingen

Een andere manier om de DHC-accessoires te gebruiken is zonder internetverbinding. Dit type configuratie ondersteunt ALLEEN specifieke speciale toepassingen, die gebruik maken van een directe draadloze verbinding tussen de

[1] Deze minimumcapaciteit zal anders zijn voor units met een grotere capaciteit. Een handige vuistregel is dat de minimumcapaciteit ongeveer 30-40% van de gepubliceerde capaciteitstabel is.

accessoires en GEEN gebruik maken van een DHC Access Point. Zonder een DHC Access Point bieden deze toepassingen NIET het gemak van de ONECTA-app voor configuratie of monitoring.

Uiteraard is het mogelijk om op een later tijdstip over te stappen op een verbonden ONECTA-gebaseerd systeem, maar daarvoor is de aanschaf van een DHC Access Point en een volledige inbedrijfstelling nodig.

Als u op een later tijdstip beslist een DHC Access Point aan uw ecosysteem toe te voegen, moet u alle accessoires naar de fabrieksinstellingen resetten. Zie "7.1 Reset naar fabrieksinstellingen" [▶ 29].

9.2.1 Unit met alleen verwarming voor enkelvoudige temperatuurwaterzone met vloerverwarming

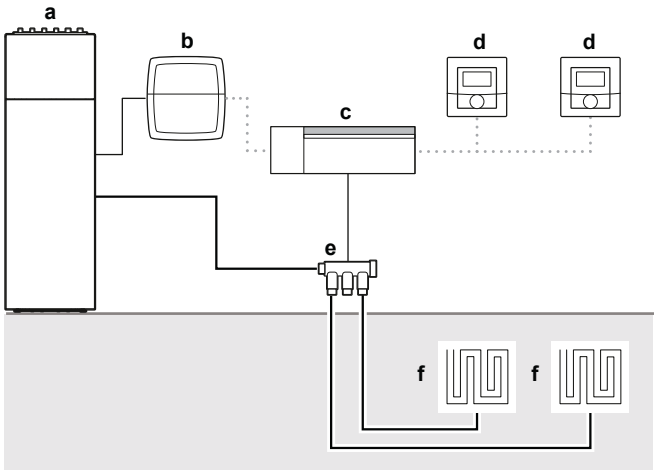

a Daikin Altherma (ext RT)
b DHC-basis-IO- Box
c DHC-vloerverwarmingscontroller
d DHC-kamerthermostaat — 2
e Verdeelstuk
f Vloerverwarming

Om de configuratie in te stellen moet u:

1. De DHC-vloerverwarmingscontroller met de DHC-kamerthermostaat — 2 verbinden,
2. De DHC-vloerverwarmingscontroller met de DHC-basis-IO- Box verbinden, en
3. De DHC-kamerthermostaat — 2 configureren.

De DHC-vloerverwarmingscontroller met een DHC-kamerthermostaat — 2 verbinden

INFORMATIE

Houd ALTIJD minstens 50 cm afstand tussen de accessoires.

INFORMATIE

U kunt de verbindingsprocedure annuleren door nogmaals kort op de systeemtoets te drukken. Dit wordt aangegeven door het rood oplichten van de LED op het accessoire.

INFORMATIE

Als er geen verbindingen worden gemaakt, wordt de verbindingsmodus na 3 minuten automatisch verlaten.

Als u de DHC-vloerverwarmingscontroller met een DHC-kamerthermostaat— 2 wilt verbinden, moet eerst de verbindingsmodus van beide accessoires worden ingeschakeld. Om dit te doen, ga als volgt te werk:

1 Druk kort op de selectietoets om een kanaal te selecteren. Druk eenmaal voor kanaal 1, tweemaal voor kanaal 2, enz.

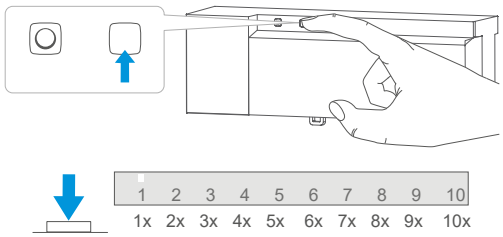

Resultaat: De kanaal-LED brandt permanent voor het desbetreffende kanaal.

2 Druk lang op de systeemtoets van de DHC-vloerverwarmingscontroller totdat de LED snel oranje begint te knipperen.

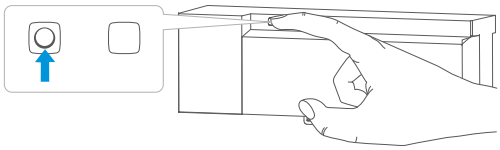

3 Druk lang op de systeemtoets van de DHC-kamerthermostaat — 2 totdat de LED snel oranje begint te knipperen.

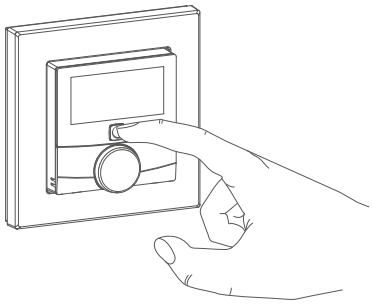

Resultaat: Als de verbinding gelukt is, brandt de LED groen. Als de verbinding mislukt is, brandt de LED rood. Probeer opnieuw.

De DHC-vloerverwarmingscontroller met een DHC-basis-IO- Box verbinden

INFORMATIE

Houd ALTIJD minstens 50 cm afstand tussen de accessoires.

INFORMATIE

U kunt de verbindingsprocedure annuleren door nogmaals kort op de systeemtoets te drukken. Dit wordt aangegeven door het rood oplichten van de LED op het accessoire.

INFORMATIE

Als er geen verbindingen worden gemaakt, wordt de verbindingsmodus na 3 minuten automatisch verlaten.

Als u de DHC-vloerverwarmingscontroller met een DHC-basis-IO- Box wilt verbinden, moet eerst de verbindingsmodus van beide accessoires worden ingeschakeld. Om dit te doen, ga als volgt te werk:

1 Druk kort op de systeemtoets van de DHC-vloerverwarmingscontroller totdat de LEDs van alle kanalen groen branden.

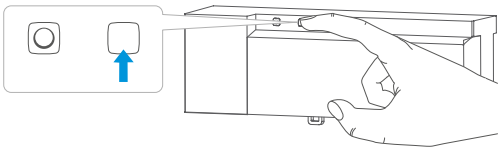

2 Druk lang op de systeemtoets van de DHC-vloerverwarmingscontroller totdat de LED snel oranje begint te knipperen.

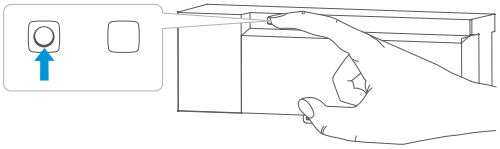

Resultaat: De verbindingsmodus blijft gedurende 3 minuten geactiveerd.

3 Druk lang op de systeemtoets van de DHC-basis-IO- Box totdat de LED snel oranje begint te knipperen.

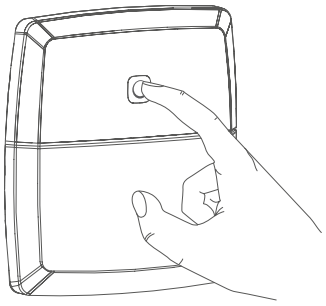

Resultaat: Als de verbinding gelukt is, brandt de LED groen. Als de verbinding mislukt is, brandt de LED rood. Probeer opnieuw.

Resultaat: De DHC-basis-IO- Box is nu geconfigureerd om uw Daikin Altherma-unit te voorzien van een THERMO AAN/UIT.

9.2.2 Bizone-unit met twee onafhankelijke waterzones

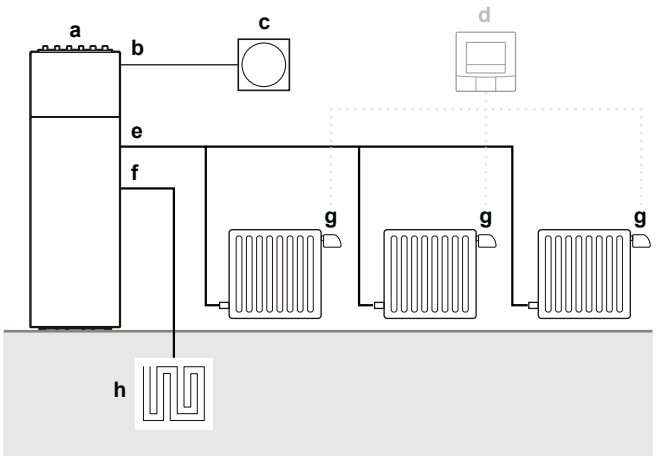

a Daikin Altherma (AWT)
b P1P2
c Interface voor menselijk comfort (BRC1HHDA)
d (Optioneel) DHC-kamerthermostaat — 1
e HT-waterzone
f LT-waterzone
g DHC-radiatorthermostaat
h Vloerverwarming

> **INFORMATIE**
> Deze configuratie is gebaseerd op de Daikin Altherma-unit die op AWT werkt in plaats van ext. RT.

De HT-waterzone is met radiatoren uitgerust. Per radiator is een DHC-radiatorthermostaat toegevoegd met een regeling op basis van de ingestelde temperatuur.

Om de configuratie in te stellen moet u:

1. De DHC-radiatorthermostaten verbinden,
2. (Optioneel) Een DHC-kamerthermostaat — 1 toevoegen,
3. (Optioneel) De DHC-kamerthermostaat — 1 configureren.

De DHCDHC-radiatorthermostaten verbinden

> **INFORMATIE**
> Houd ALTIJD minstens 50 cm afstand tussen de accessoires.

> **INFORMATIE**
> U kunt de verbindingsprocedure annuleren door nogmaals kort op de systeemtoets te drukken. Dit wordt aangegeven door het rood oplichten van de LED op het accessoire.

> **INFORMATIE**
> Als er geen verbindingen worden gemaakt, wordt de verbindingsmodus na 3 minuten automatisch verlaten.

> **INFORMATIE**
> Als u een ander accessoire aan de bestaanden wilt toevoegen, moet u eerst de verbindingsmodus van het bestaande accessoire activeren en daarna de verbindingsmodus van het nieuwe accessoire.

U moet alle accessoires in één kamer met elkaar verbinden. U kunt een DHC-radiatorthermostaat rechtstreeks met een andere DHC-radiatorthermostaat verbinden. Hiervoor moet de verbindingsmodus van beide accessoires worden geactiveerd. Om dit te doen, ga als volgt te werk:

1 Open het batterijvak door het naar beneden te trekken.

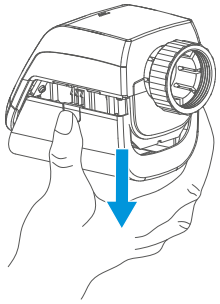

2 Verwijder de isolatiestrip uit het batterijvak.

3 Druk lang op de systeemtoets totdat de LED oranje begint te knipperen.

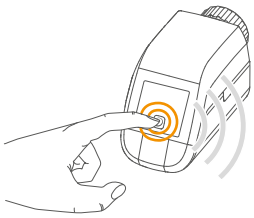

Resultaat: De verbindingsmodus blijft gedurende 3 minuten geactiveerd.

4 Druk lang op de systeemtoets van het accessoire dat uw wenst te verbinden totdat de LED oranje begint te knipperen.

Resultaat: Als de verbinding gelukt is, brandt de LED groen. Als de verbinding mislukt is, brandt de LED rood. Probeer opnieuw.

Een DHC-kamerthermostaat— 1 verbinden

Er kan een DHC-kamerthermostaat — 1 aan een kamer worden toegevoegd. Dit biedt een efficiëntere manier om de kamertemperatuur te regelen, omdat u het accessoire kunt plaatsen waar u de temperatuur wilt monitoren.

Om een DHC-kamerthermostaat — 1 met een DHC-radiatorthermostaat te verbinden, moet de verbindingsmodus van beide accessoires worden geactiveerd. Om dit te doen, ga als volgt te werk:

1 Met een platte schroevendraaier, open het batterijvak van deDHC-kamerthermostaat — 1 om de muurmontageplaat los te maken.

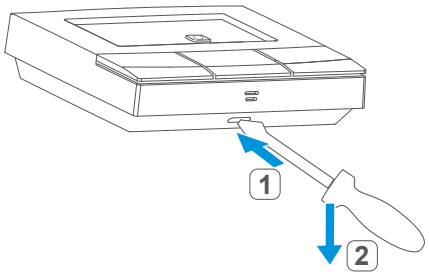

2 Verwijder de isolatiestrip uit het batterijvak.

3 Druk lang op de systeemtoets totdat de LED oranje begint te knipperen.

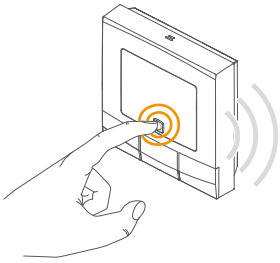

Resultaat: De verbindingsmodus blijft gedurende 3 minuten geactiveerd.

4 Druk lang op de systeemtoets van het accessoire dat uw wenst te verbinden totdat de LED oranje begint te knipperen.

Resultaat: Als de verbinding gelukt is, brandt de LED groen. Als de verbinding mislukt is, brandt de LED rood. Probeer opnieuw.

Tabel met de instellingen van de gebruikersinterface

Menu-item	Stand	Beschrijving	Waarde
`Hoofdzone` > `Bediening`	ALLEEN installateursmodus	Deze instelling definieert dat de unit continu water voor de ruimteverwarming op de primaire zone zal produceren.	`Vertrekwater`
`Secundaire zone` > `Bediening`		Deze instelling definieert dat de unit continu water voor de ruimteverwarming op de secundaire zone zal produceren.	

9.3 Configuratie

9.3.1 DHC-kamerthermostaat — 1

Wanneer u de DHC-kamerthermostaat — 1 zonder het DHC Access Point gebruikt, kunt u via het configuratiemenu direct op het accessoire de volgende modi selecteren en de instellingen aan uw persoonlijke behoeften aanpassen.

Symbool op scherm	Modi en instellingen
AUTO	Automatische modus
MANU	Handmatige modus
Offset	Temperatuurafwijking
Prg	Programma's programmeren
	Bedieningsvergrendeling
	Datum en tijd
	Vakantiestand

INFORMATIE

Druk lang op de menutoets om naar het vorige niveau terug te keren. Als er langer dan 1 minuut niets gebeurt, wordt het menu automatisch gesloten zonder de wijzigingen toe te passen.

Automatische modus

In de automatische modus wordt de temperatuur geregeld volgens het ingestelde programma. Handmatige wijzigingen worden geactiveerd tot het volgende punt waarop het programma verandert. Daarna wordt het ingestelde programma weer geactiveerd.

INFORMATIE

Overschakelen van de handmatige naar de automatische modus is ALLEEN mogelijk als de datum en tijd zijn ingesteld.

Handmatige modus

In de handmatige modus wordt de temperatuur geregeld volgens de huidige, via de druktoetsen ingestelde temperatuur. De temperatuur blijft geactiveerd tot de volgende handmatige wijziging.

Temperatuurafwijking

Aangezien de temperatuur op het accessoire zelf wordt gemeten, kan de temperatuurverdeling in een kamer variëren. Om dit aan te passen, kan een temperatuurafwijking worden ingesteld. Een voorbeeld: als een temperatuur van 20°C is ingesteld, hoewel de temperatuur in de kamer SLECHTS 18°C bedraagt, moet een afwijking -2°C worden ingesteld.

Een programma programmeren

U kunt een programma met 6 tijdsblokken voor verwarming en koeling (13 omschakelinstellingen) opstellen volgens uw persoonlijke behoeften.

Bedieningsvergrendeling

De bediening van het accessoire kan worden vergrendeld om te voorkomen dat instellingen onbedoeld worden gewijzigd (bijvoorbeeld door onvrijwillig aanraken).

Datum en tijd

U kunt de huidige datum en tijd instellen die op het accessoire moet worden weergegeven.

Vakantiestand

In de vakantiestand kunt u de temperatuur gedurende een bepaalde periode constant houden, bijvoorbeeld tijdens een vakantie of een feestje.

De automatisch modus inschakelen

Ga als volgt te werk om de automatische modus in te schakelen:

1. Druk lang op de menutoets om het configuratiemenu te openen.
2. Selecteer **Auto** via de plus- en mintoetsen.
3. Bevestig met de menutoets.

Resultaat: Het symbool knippert twee keer en het accessoire schakelt over naar de automatische modus.

De handmatige modus inschakelen

Ga als volgt te werk om de handmatige modus in te schakelen:

1. Druk lang op de menutoets om het configuratiemenu te openen.
2. Selecteer **Manu** via de plus- en mintoetsen.
3. Bevestig met de menutoets.

Resultaat: Het symbool knippert twee keer en het accessoire schakelt over naar de handmatige modus.

De temperatuurafwijking aanpassen

Ga als volgt te werk om de temperatuurafwijking aan te passen:

1. Druk lang op de menutoets om het configuratiemenu te openen.
2. Selecteer **Offset** via de plus- en mintoetsen.
3. Bevestig met de menutoets.
4. Selecteer de gewenste temperatuurafwijking met de plus- of mintoets.
5. Bevestig met de menutoets.

Resultaat: De temperatuur knippert twee keer en het accessoire gaat terug naar het standaardscherm.

Een programma programmeren

Ga als volgt te werk om een programma te programmeren:

1. Druk lang op de menutoets om het configuratiemenu te openen.
2. Selecteer **Prg** via de plus- en mintoetsen.
3. Bevestig met de menutoets.
4. In het menu-item **dAy**, selecteer met de plus- en mintoetsen afzonderlijke dagen van de week, alle weekdagen, het weekend of de hele week voor uw verwarmingsprogramma.
5. Bevestig met de menutoets.
6. Bevestig de starttijd 00:00 met de menutoets.
7. Selecteer de gewenste temperatuur en de starttijd met de plus- en mintoets.
8. Bevestig met de menutoets.

   Resultaat: De volgende tijd wordt in het scherm weergegeven.
9. (Optioneel) Pas de tijd aan met de plus- en mintoetsen.
10. Met de plus- en mintoetsen, selecteer de gewenste temperatuur de volgende tijdsperiode.
11. Bevestig met de menutoets.
12. Herhaal deze procedure totdat de temperaturen zijn opgeslagen voor de gehele periode tussen 00:00 en 23:59 uur.

Resultaat: Het uur knippert twee keer en het accessoire gaat terug naar het standaardscherm.

De bedieningsvergrendeling inschakelen of uitschakelen

De bedieningsvergrendeling inschakelen

Ga als volgt te werk om de bedieningsvergrendeling in te schakelen:

1. Druk lang op de menutoets om het configuratiemenu te openen.
2. Selecteer **Bedieningsvergrendeling** via de plus- en mintoetsen.

3 Bevestig met de menutoets.

4 Selecteer **On** met de plustoets om de bedieningsvergrendeling in te schakelen.

5 Bevestig met de menutoets.

Resultaat: On knippert twee keer en het accessoire gaat terug naar het standaardscherm.

Resultaat: Het vergrendelingssymbool verschijnt op het scherm zodra de bedieningsvergrendeling ingeschakeld is.

De bedieningsvergrendeling uitschakelen

Ga als volgt te werk om de bedieningsvergrendeling uit te schakelen:

1 Druk lang op de menutoets om het configuratiemenu te openen.

2 Selecteer **Bedieningsvergrendeling** via de plus- en mintoetsen.

3 Bevestig met de menutoets.

4 Selecteer **OFF** met de mintoets om de bedieningsvergrendeling uit te schakelen.

5 Bevestig met de menutoets.

Resultaat: OFF knippert twee keer en het accessoire gaat terug naar het standaardscherm.

Datum en tijd instellen

Ga als volgt te werk om de datum en het uur in te stellen:

1 Druk lang op de menutoets om het configuratiemenu te openen.

2 Selecteer **Datum/tijd** via de plus- en mintoetsen.

3 Bevestig met de menutoets.

4 Stel het jaar, de maand, de dag, het uur en de minuten in met de plus- of mintoetsen en bevestig.

Resultaat: Het uur knippert twee keer en het accessoire gaat terug naar het standaardscherm.

De vakantiestand inschakelen

Ga als volgt te werk om de vakantiestand in te schakelen:

1 Druk lang op de menutoets om het configuratiemenu te openen.

2 Selecteer **Vakantie** via de plus- of mintoetsen.

3 Bevestig met de menutoets.

4 Gebruik de plus- of mintoetsen om de tijd te selecteren tot wanneer u de vakantiestand wilt inschakelen en bevestig.

5 Selecteer de datum tot wanneer u de vakantiestand wilt inschakelen en bevestig.

6 Selecteer de temperatuur voor de vakantiestand en bevestig.

Resultaat: Het symbool knippert twee keer en het accessoire schakelt over naar de vakantiestand.

9.3.2 DHC-kamerthermostaat — 2

Wanneer u de DHC-kamerthermostaat — 2 zonder het DHC Access Point gebruikt, kunt u via het configuratiemenu direct op het accessoire de volgende modi selecteren en de instellingen aan uw persoonlijke behoeften aanpassen.

Symbool op scherm	Modi en instellingen
AUTO	Automatische modus
MANU	Handmatige modus
Offset	Temperatuurafwijking
Prg	Programma's programmeren
	Bedieningsvergrendeling
	Datum en tijd
	Vakantiestand
LCD	Het gewenste temperatuurscherm selecteren
FAL	De DHC-vloerverwarmingscontroller configureren
	Communicatietest

INFORMATIE

Druk lang op het instelwieltje om naar het vorige niveau terug te keren. Als er langer dan 1 minuut niets gebeurt, wordt het menu automatisch gesloten zonder de wijzigingen toe te passen.

Automatische modus

In de automatische modus wordt de temperatuur geregeld volgens het ingestelde programma. Handmatige wijzigingen worden geactiveerd tot het volgende punt waarop het programma verandert. Daarna wordt het ingestelde programma weer geactiveerd.

INFORMATIE

Overschakelen van de handmatige naar de automatische modus is ALLEEN mogelijk als de datum en tijd zijn ingesteld.

Handmatige modus

In de handmatige modus wordt de temperatuur geregeld volgens de huidige via het instelwieltje ingestelde temperatuur. De temperatuur blijft geactiveerd tot de volgende handmatige wijziging.

INFORMATIE

U kunt de afsluiter volledig sluiten of openen door het instelwieltje zo ver mogelijk linksom of rechtsom te draaien. Op het scherm verschijnt **OFF** of **On**.

Temperatuurafwijking

Aangezien de temperatuur op het accessoire zelf wordt gemeten, kan de temperatuurverdeling in een kamer variëren. Om dit aan te passen, kan een temperatuurafwijking worden ingesteld. Een voorbeeld: als een temperatuur van 20°C is ingesteld, hoewel de temperatuur in de kamer SLECHTS 18°C bedraagt, moet een afwijking -2°C worden ingesteld.

Een programma programmeren

U kunt voor elke weekdag afzonderlijk een programma met maximum 6 tijdsblokken (13 omschakelinstellingen) instellen volgens uw persoonlijke behoeften.

- **Verwarming of koeling**

U kunt uw vloerverwarmingssysteem gebruiken om kamers te verwarmen of te koelen, op voorwaarde dat uw Daikin Altherma-unit dit ondersteunt.

> **INFORMATIE**
>
> Deze configuratie (unit met alleen verwarming voor enkelvoudige temperatuurwaterzone met vloerverwarming) is ALLEEN verwarming, koeling is NIET mogelijk.

- **Optimale-start/stop-functie**

Met de optimale start/stop kunt u de gewenste temperatuur in de kamer bereiken op het ingestelde tijdstip.

- **Weekprogrammanummers**

U kunt een keuze maken uit de volgende 6 voorgeconfigureerde programma's:

1 Voorgeconfigureerde verwarming via radiator

Maandag tot vrijdag	Temperatuur
00:00 – 06:00	17,0°C
06:00 – 09:00	21,0°C
09:00 – 17:00	17,0°C
17:00 – 22:00	21,0°C
22:00 – 23:59	17,0°C

Zaterdag tot zondag	Temperatuur
00:00 – 06:00	17,0°C
06:00 – 22:00	21,0°C
22:00 – 23:59	17,0°C

2 Voorgeconfigureerde verwarming via vloerverwarming

Maandag tot vrijdag	Temperatuur
00:00 – 05:00	19,0°C
05:00 – 08:00	21,0°C
08:00 – 15:00	19,0°C
15:00 – 22:00	21,0°C
22:00 – 23:59	19,0°C

Zaterdag tot zondag	Temperatuur
00:00 – 06:00	19,0°C
06:00 – 23:00	21,0°C
23:00 – 23:59	19,0°C

3 Alternatief verwarmingsprogramma

Maandag tot zondag	Temperatuur
00:00 – 06:00	17,0°C
06:00 – 22:00	21,0°C
22:00 – 23:59	17,0°C

4 Alternatief koelprogramma 1

Maandag tot vrijdag	Temperatuur
00:00 – 06:00	17,0°C
06:00 – 09:00	21,0°C
09:00 – 17:00	17,0°C
17:00 – 22:00	21,0°C
22:00 – 23:59	17,0°C

Zaterdag tot zondag	Temperatuur
00:00 – 06:00	17,0°C
06:00 – 22:00	21,0°C
22:00 – 23:59	17,0°C

5 Voorgeconfigureerde koeling via vloerverwarming

Maandag tot vrijdag	Temperatuur
00:00 – 05:00	23,0°C
05:00 – 08:00	21,0°C
08:00 – 15:00	23,0°C
15:00 – 22:00	21,0°C
22:00 – 23:59	23,0°C

Zaterdag tot zondag	Temperatuur
00:00 – 06:00	23,0°C
06:00 – 22:00	21,0°C
22:00 – 23:59	23,0°C

6 Alternatief koelprogramma 2

Maandag tot zondag	Temperatuur
00:00 – 06:00	17,0°C
06:00 – 22:00	21,0°C
22:00 – 23:59	17,0°C

INFORMATIE

Deze configuratie (unit met alleen verwarming voor enkelvoudige temperatuurwaterzone met vloerverwarming) is ALLEEN verwarming, koeling is NIET mogelijk.

Bedieningsvergrendeling

De bediening van het accessoire kan worden vergrendeld om te voorkomen dat instellingen onbedoeld worden gewijzigd (bijvoorbeeld door onvrijwillig aanraken).

Datum en tijd

U kunt de huidige datum en tijd instellen die op het accessoire moet worden weergegeven.

Vakantiestand

In de vakantiestand kunt u de temperatuur gedurende een bepaalde periode constant houden, bijvoorbeeld tijdens een vakantie of een feestje.

Het gewenste temperatuurscherm selecteren

U kunt kiezen welke temperatuur op het accessoire wordt weergegeven. Er zijn 3 opties:

- De werkelijke temperatuur weergeven,
- Het temperatuurinstelpunt weergeven, of
- Afwisselend de huidige temperatuur en de vochtigheid weergeven.

De DHC-vloerverwarmingscontroller configureren

U kunt uw DHC-vloerverwarmingscontroller via de DHC-kamerthermostaat configureren.

Communicatietest

U kunt de verbinding controleren tussen uw DHC-kamerthermostaat en de DHC-vloerverwarmingscontroller.

De automatisch modus inschakelen

Ga als volgt te werk om de automatische modus in te schakelen:

1. Druk lang op het instelwieltje om het configuratiemenu te openen.
2. Draai aan het instelwieltje en selecteer **Auto**.
3. Druk kort op het instelwieltje om te bevestigen.

De handmatige modus inschakelen

Ga als volgt te werk om de handmatige modus in te schakelen:

1. Druk lang op het instelwieltje om het configuratiemenu te openen.
2. Draai aan het instelwieltje en selecteer **Manu**.
3. Druk kort op het instelwieltje om te bevestigen.
4. Draai aan het instelwieltje om de gewenste temperatuur in te stellen.

De temperatuurafwijking aanpassen

Ga als volgt te werk om de temperatuurafwijking aan te passen:

1. Druk lang op het instelwieltje om het configuratiemenu te openen.
2. Draai aan het instelwieltje en selecteer **Offset**.
3. Druk kort op het instelwieltje om te bevestigen.
4. Selecteer de gewenste temperatuurafwijking met het instelwieltje.
5. Druk kort op het instelwieltje om te bevestigen.

Een programma programmeren

Ga als volgt te werk om een programma te programmeren:

1. Druk lang op het instelwieltje om het configuratiemenu te openen.
2. Draai aan het instelwieltje en selecteer **Prg**.

3 Druk kort op het instelwieltje om te bevestigen.

4 Draai aan het instelwieltje en selecteer:

- **Type** om te schakelen tussen verwarming (**HEAT**) of koeling (**COOL**),
- **Pr.nr** om het weekprogrammanummer (**no. 1, no. 2, … no. 6**) in te stellen,
- **Pr.Ad** voor individuele instellingen van het weekprogramma,
- **OSSF** om de optimale-start/stop-functie in te schakelen (**On**) of uit te schakelen (**OFF**).

INFORMATIE

Deze configuratie (unit met alleen verwarming voor enkelvoudige temperatuurwaterzone met vloerverwarming) is ALLEEN verwarming, koeling is NIET mogelijk.

Een weekprogramma programmeren

Ga als volgt te werk om een weekprogramma te programmeren:

1 Druk lang op het instelwieltje om het configuratiemenu te openen.

2 Draai aan het instelwieltje en selecteer **Prg**.

3 Druk kort op het instelwieltje om te bevestigen.

4 Draai aan het instelwieltje en selecteer **Pr.Ad.**.

5 Druk kort op het instelwieltje om te bevestigen.

6 Draai aan het instelwieltje en selecteer van het nodige programma.

7 Druk kort op het instelwieltje om te bevestigen.

8 In het menu-item **dAy**, selecteer afzonderlijke dagen van de week, alle weekdagen, het weekend of de hele week voor uw verwarmingsprogramma.

9 Druk kort op het instelwieltje om te bevestigen.

10 Bevestig de starttijd 00:00 met het instelwieltje.

11 Draai aan het instelwieltje om de gewenste temperatuur voor de starttijd te selecteren.

12 Druk kort op het instelwieltje om te bevestigen.

Resultaat: De volgende tijd wordt in het scherm weergegeven. U kunt deze tijd via het instelwieltje wijzigen.

13 Draai aan het instelwieltje om de gewenste temperatuur voor de volgende periode te selecteren.

14 Druk kort op het instelwieltje om te bevestigen.

15 Herhaal deze procedure totdat de temperaturen voor de gehele periode tussen 00:00 en 23:59 uur zijn ingesteld.

De bedieningsvergrendeling inschakelen of uitschakelen

Ga als volgt te werk om de bedieningsvergrendeling in te schakelen of uit te schakelen:

1 Druk lang op het instelwieltje om het configuratiemenu te openen.

2 Draai aan het instelwieltje en selecteer **Bedieningsvergrendeling**.

3 Druk kort op het instelwieltje om te bevestigen.

4 Draai aan het instelwieltje en selecteer **On** om de bedieningsvergrendeling in te schakelen, of selecteer **OFF** om de bedieningsvergrendeling uit te schakelen.

Datum en tijd instellen

Ga als volgt te werk om de datum en het uur in te stellen:

1. Druk lang op het instelwieltje om het configuratiemenu te openen.
2. Draai aan het instelwieltje en selecteer **Datum/tijd**.
3. Draai aan het instelwieltje om het jaar, de maand, de dag, het uur en de minuten in te stellen.
4. Druk kort op het instelwieltje om te bevestigen.

De vakantiestand inschakelen

Ga als volgt te werk om de vakantiestand in te schakelen:

1. Druk lang op het instelwieltje om het configuratiemenu te openen.
2. Draai aan het instelwieltje en selecteer **Vakantie**.
3. Druk kort op het instelwieltje om te bevestigen.
4. Draai aan het instelwieltje om de starttijd en -datum (**S**) te selecteren en bevestig.
5. Draai aan het instelwieltje om de eindtijd en -datum (**E**) te selecteren en bevestig.
6. Draai aan het instelwieltje om de temperatuur in te stellen die u gedurende de ingestelde tijd wenst aan te houden en bevestig.
7. Draai aan het instelwieltje om de kamers te selecteren voor dewelke u de vakantiestand wilt inschakelen:
   - **OnE**: Vakantiestand ingeschakeld voor de huidige DHC-kamerthermostaat.
   - **ALL**: Vakantiestand ingeschakeld voor alle DHC-kamerthermostaten die met de DHC-vloerverwarmingscontroller zijn verbonden.

Het gewenste temperatuurscherm selecteren

1. Druk lang op het instelwieltje om het configuratiemenu te openen.
2. Draai aan het instelwieltje en selecteer **LCD**.
3. Druk kort op het instelwieltje om te bevestigen.
4. Draai aan het instelwieltje en selecteer:
   - **ACT** om de actuele temperatuur op het scherm weer te geven,
   - **Set** om het temperatuurinstelpunt op het scherm weer te geven,
   - **ACtH** om afwisselend de actuele temperatuur en de actuele vochtigheid op het scherm weer te geven.
5. Druk kort op het instelwieltje om te bevestigen.

De DHC-vloerverwarmingscontroller configureren

U kunt uw DHC-vloerverwarmingscontroller via de DHC-kamerthermostaat — 2 configureren. Ga als volgt te werk:

1. Druk lang op het instelwieltje om het configuratiemenu te openen.
2. Draai aan het instelwieltje en selecteer **FAL**.
3. Druk kort op het instelwieltje om te bevestigen.
4. (Optioneel) Als de DHC-kamerthermostaat met meer dan één DHC-vloerverwarmingscontroller verbonden is, selecteer dan de gewenste via het instelwieltje.
5. Selecteer of u de accessoireparameters (**UnP1/UnP2**) of de kanaalparameters (**ChAn**) wilt configureren.

6 Pas de doorlooptijden/vertragingstijden, ecotemperaturen, tijdsintervallen, enz. aan.

Een communicatietest uitvoeren

Om de verbinding tussen uw DHC-kamerthermostaat — 2 en de DHC-vloerverwarmingscontroller te verifiëren, ga als volgt te werk:

1 Druk lang op het instelwieltje om het configuratiemenu te openen.

2 Draai aan het instelwieltje en selecteer **Communicatietest** .

3 Druk kort op het instelwieltje om te bevestigen.

Resultaat: Afhankelijk van de huidige status van de DHC-vloerverwarmingscontroller wordt het accessoire in- of uitgeschakeld voor bevestiging.

9.3.3 DHC-vloerverwarmingscontroller

De DHC-vloerverwarmingscontroller kan ENKEL via de DHC-kamerthermostaat — 2 worden geconfigureerd. Zie "De DHC-vloerverwarmingscontroller configureren" [▶ 53].

9.4 Handmatige werking

9.4.1 DHC-kamerthermostaat — 1

Na deze te hebben verbonden en bevestigd zijn eenvoudige bedieningen direct op het accessoire beschikbaar.

- **Temperature**: Gebruik de plus- en mintoetsen om de temperatuur te wijzigen. In de automatische modus worden de handmatige wijzigingen geactiveerd tot het volgende punt waarop het programma verandert. Daarna wordt het ingestelde programma weer geactiveerd. In de handmatige modus blijft de temperatuur geactiveerd tot de volgende handmatige wijziging.
- **Boost function**: Druk kort op de boosttoets om de boostfunctie in te schakelen. De boostfunctie verwarmt de radiator snel en kortstondig door de afsluiter te openen.

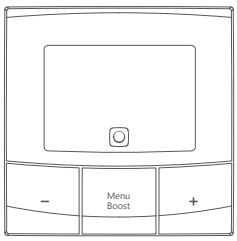

9.4.2 DHC-kamerthermostaat — 2

Na de configuratie zijn eenvoudige bedieningen direct op het accessoire beschikbaar.

> **INFORMATIE**
> Als de DHC-kamerthermostaat in stand-by staat, druk dan een keer op het instelwieltje om deze in te schakelen.

- **Temperature**: Gebruik het instelwieltje om de temperatuur te wijzigen. In de automatische modus worden de handmatige wijzigingen geactiveerd tot het volgende punt waarop het programma verandert. Daarna wordt het ingestelde programma weer geactiveerd. In de handmatige modus blijft de temperatuur geactiveerd tot de volgende handmatige wijziging.
- **Boost function**: Druk kort op het instelwieltje om de boostfunctie in te schakelen. De boostfunctie verwarmt de radiator snel en kortstondig door de afsluiter te openen.

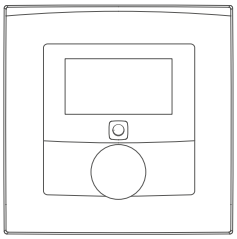

9.4.3 DHC-vloerverwarmingscontroller

Na de configuratie zijn eenvoudige bedieningen direct op het accessoire beschikbaar.

Verwarmingszones in- of uitschakelen

Voor installatie- en testdoeleinden kunt u afzonderlijke verwarmingszones handmatig in- of uitschakelen. Ga als volgt te werk:

1. Selecteer het gewenste kanaal met de selectietoets.
2. Druk op de selectietoets totdat de LED 3 keer groen knippert.

Resultaat: Het kanaal wordt gedurende 15 minuten in- of uitgeschakeld. Daarna wordt de normale werking voor de verwarmingszone voortgezet.

Copyright 2022 Daikin

DAIKIN EUROPE N.V.

Zandvoordestraat 300, B-8400 Oostende, Belgium

4P701747-1A 2023.10